令和7年度　水利施設等保全高度化事業（基幹水利施設整備型）
沖縄県　伊良部島　　魚口地区　計画平面図（畑かん）　S=1/3000

計画変更後面積　61.80ha

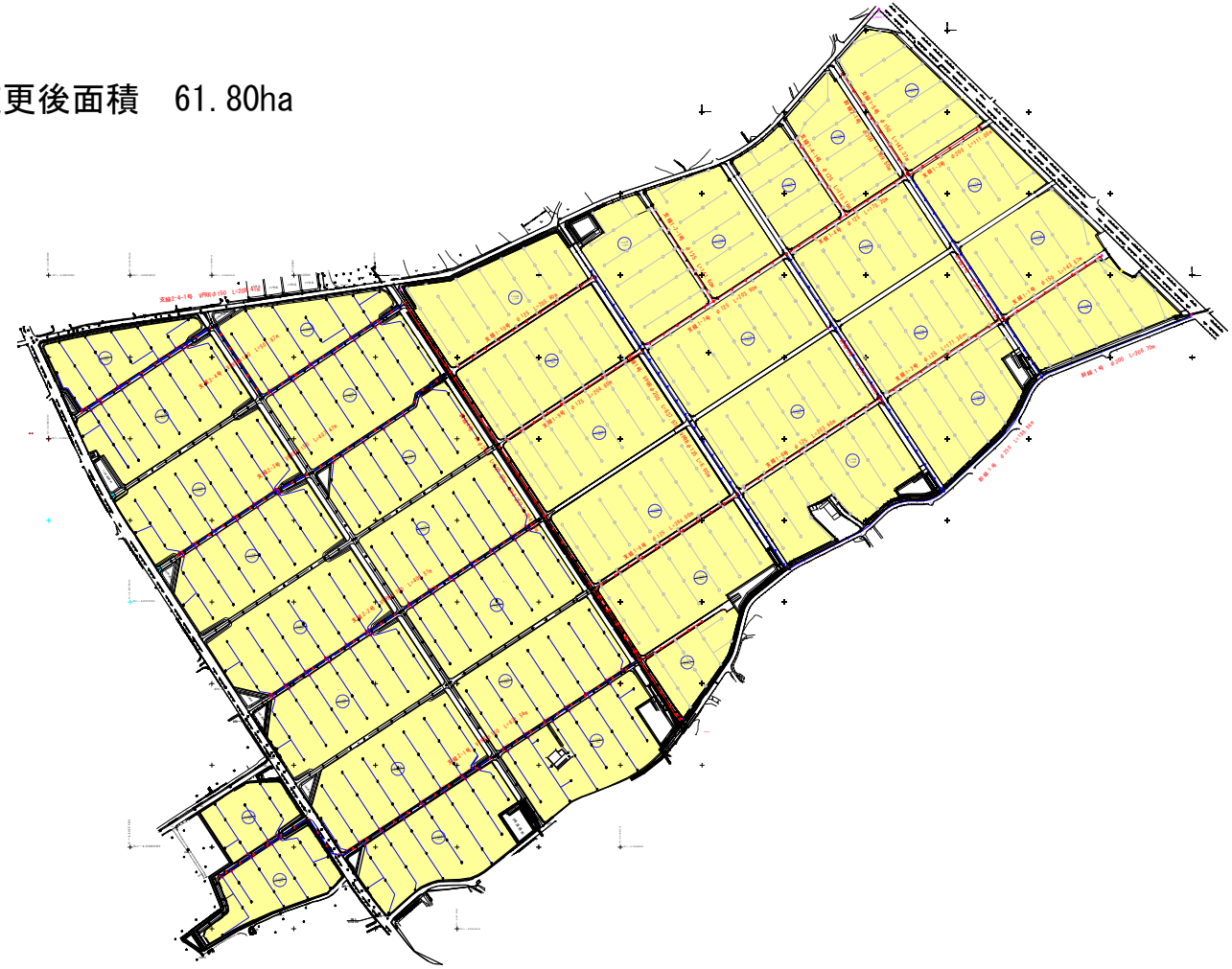

令和7年度　農業競争力基盤整備事業 農地整備事業（畑地帯担い手支援型）

魚口地区　現況道路調査位置図

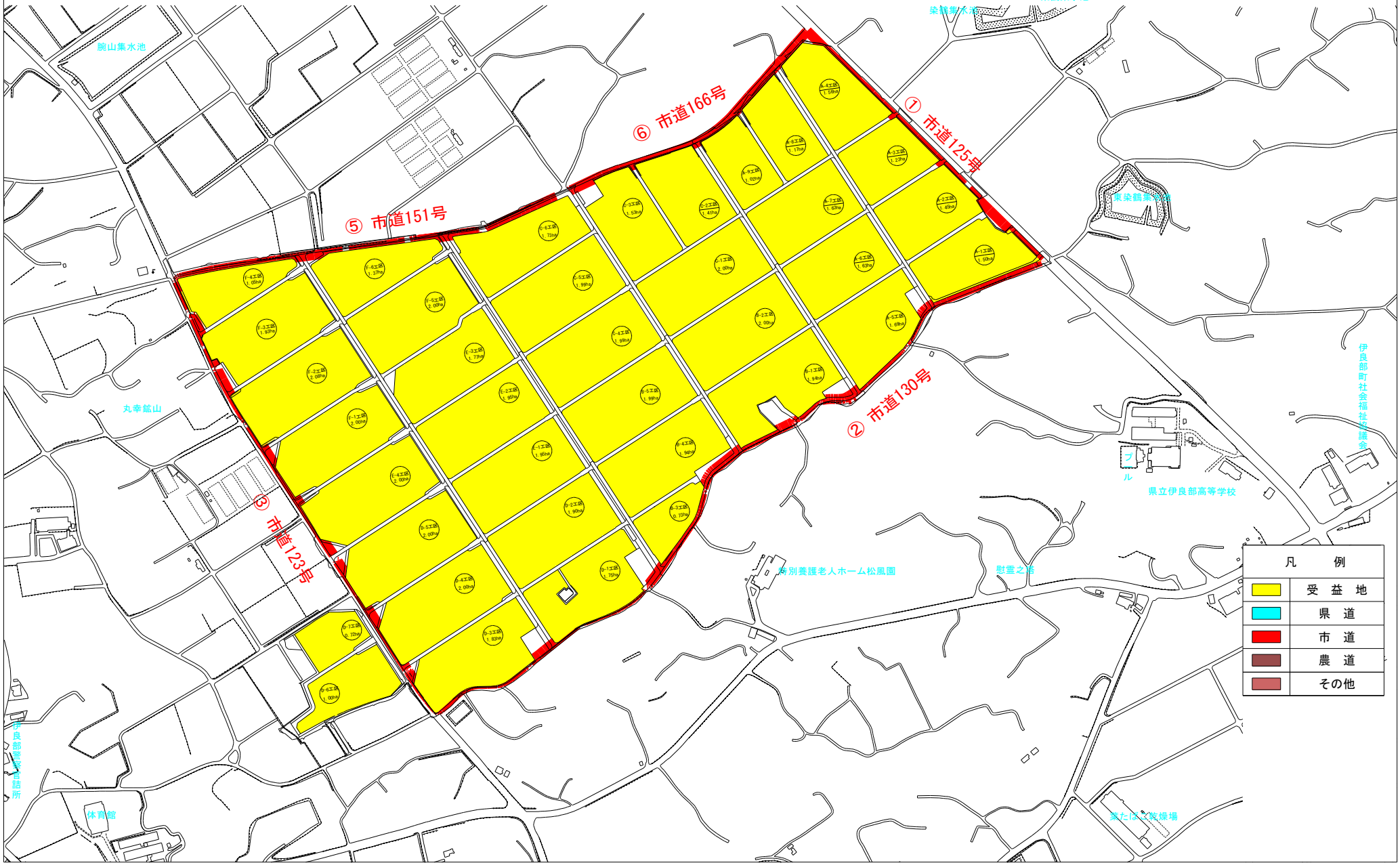

令和7年度　　農業競争力基盤整備事業 農地整備事業（畑地帯担い手支援型）

魚口地区　土地利用図

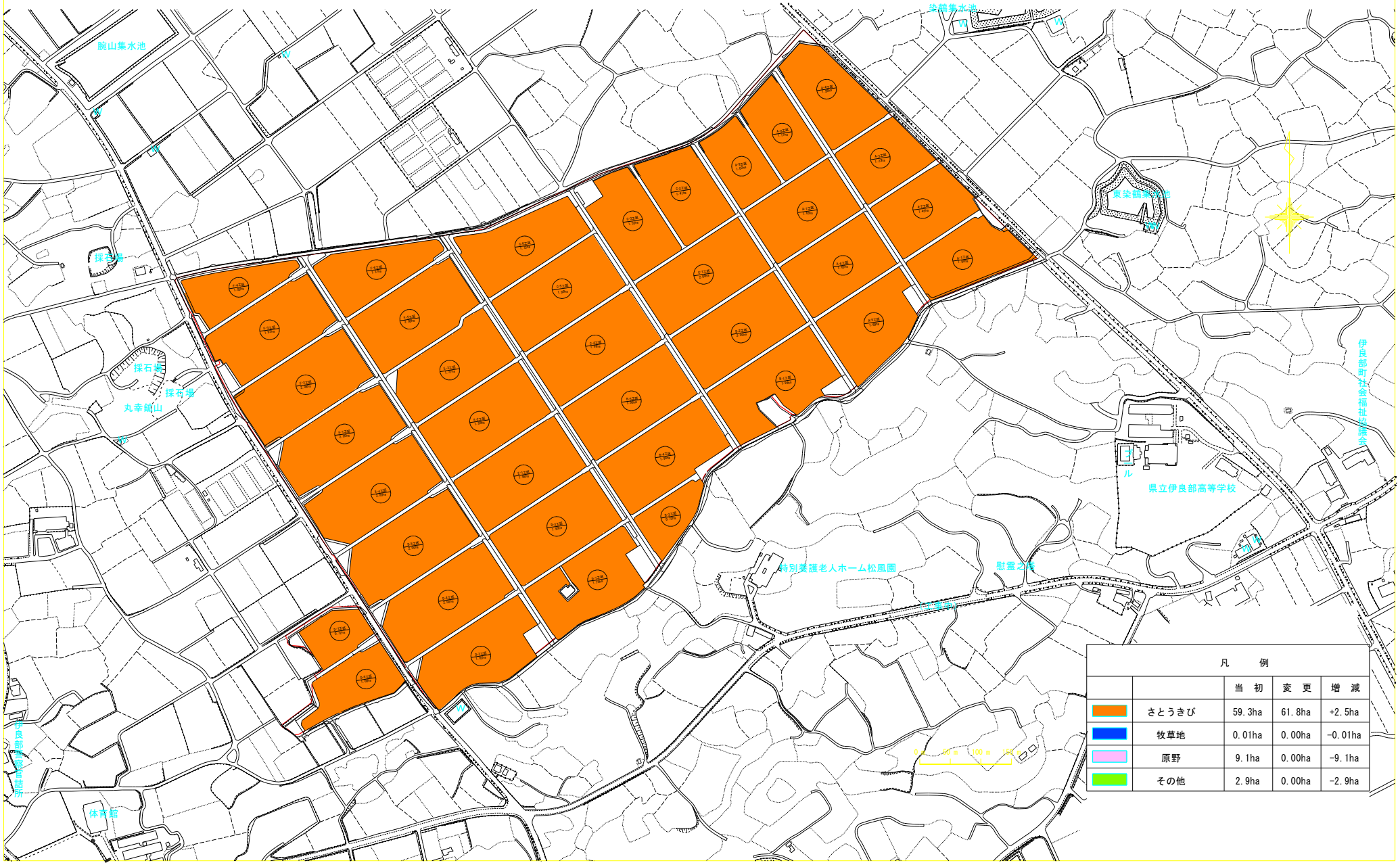

別紙４

伊良部島用水系統模式図

H29見直し計画

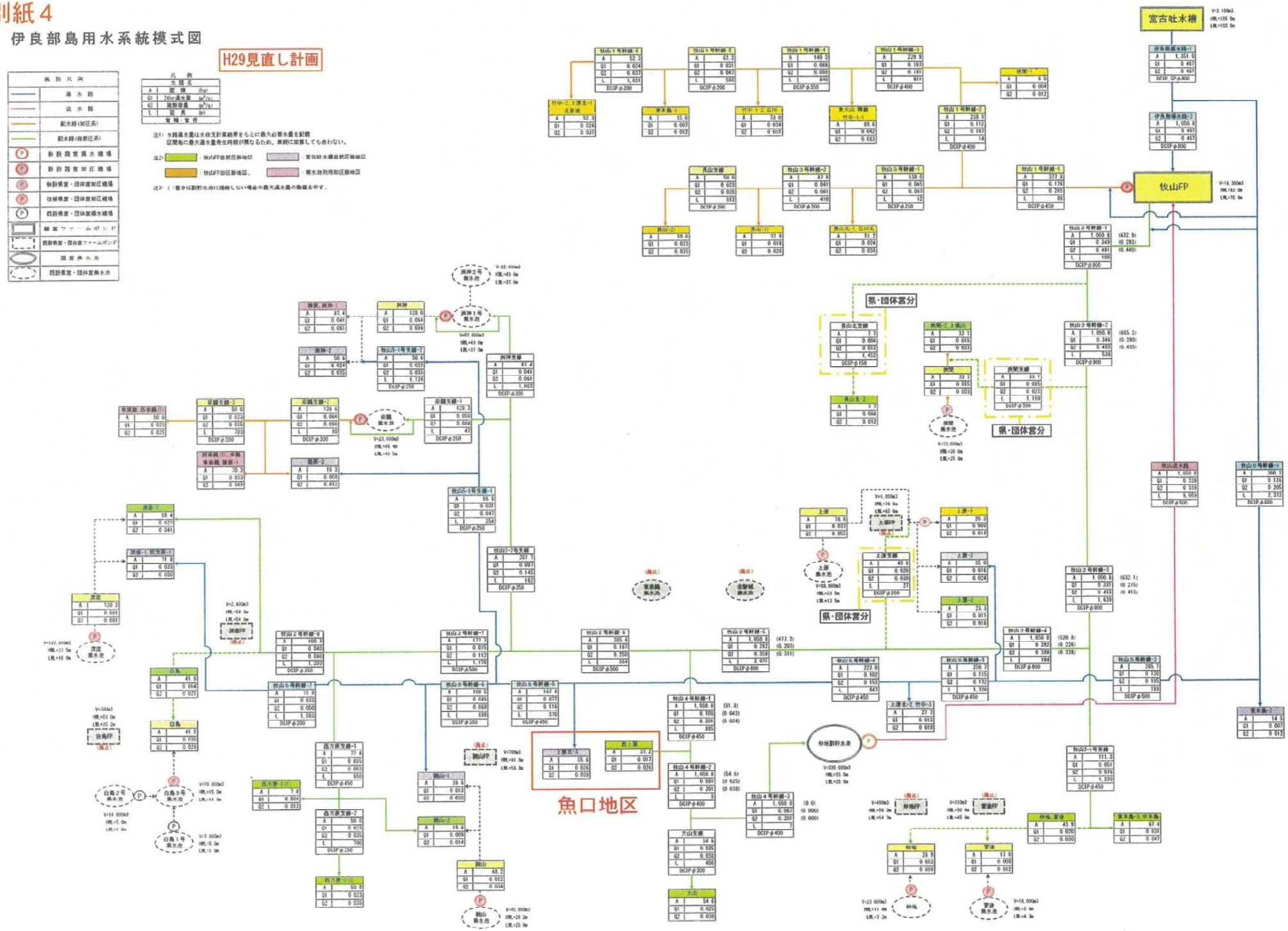

スプリンクラー構造図

S=1/20

標準タイプ

L型断面図

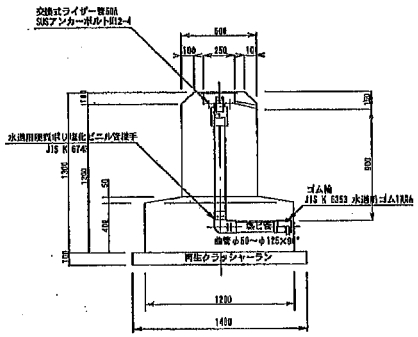

T型断面図

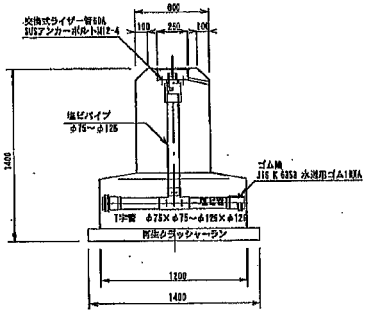

平面図

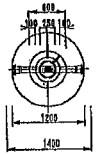

立上り標準図

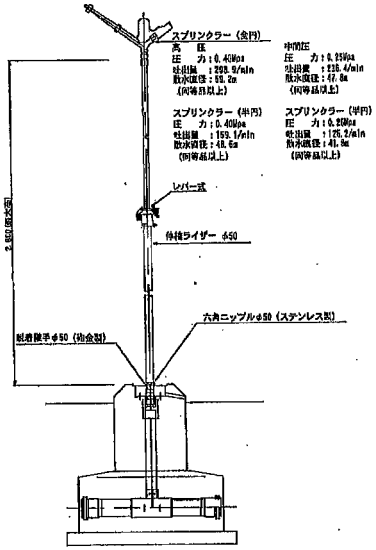

スプリンクラー基礎 材料表

名称 ＼ 型式	L-1型	L-2型	L-3型
標準取付図	VPφ100	VPφ75	VPφ50

スプリンクラー基礎 材料表

名称 ＼ 型式	T-1型	T-2型	T-3型	T-4型
標準取付図	VPφ125 VPφ125	VPφ125 VPφ125	VPφ125 VPφ125	VPφ75 VPφ75

A-1型給水栓

(80A)

平面図

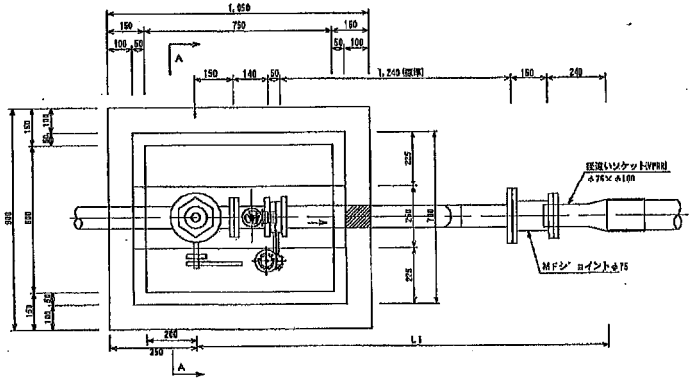

断面図

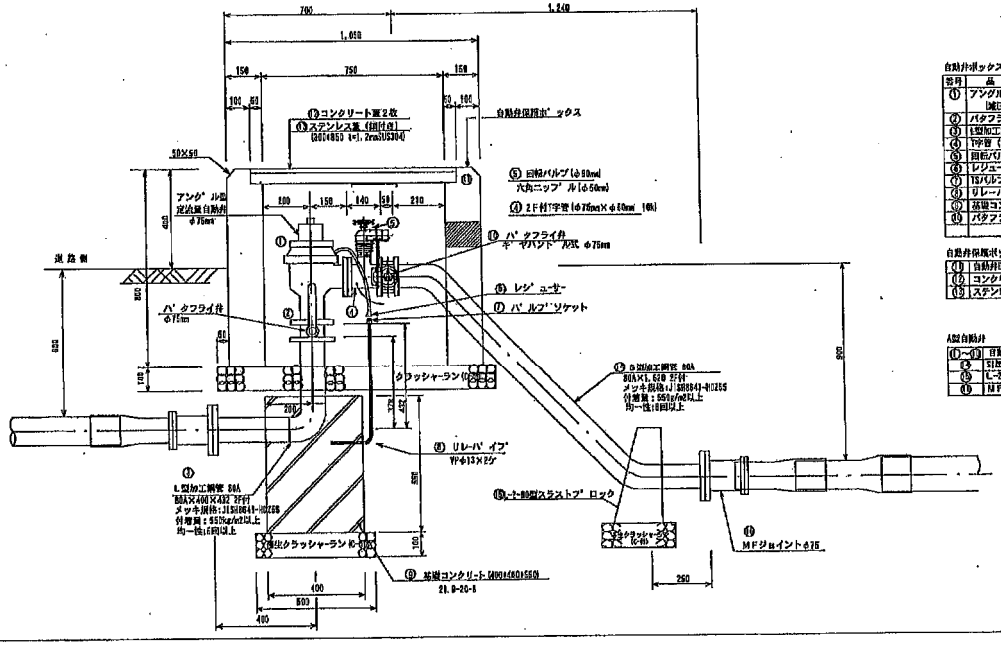

自動弁ボックス

記号	品名	規格
①	アングル型定流量自動弁（減圧機能付）	フランジ式 JIS-10K
②	バタフライ弁	φ76m/m
③	6型加工鋼管（2F付）	80A×400×402
④	T字管（2F付）10K	76A×T40×50A
⑤	自粘バルブ	六角ニップル（φ50mm）
⑥	レジューサー	2個
⑦	75バルブソケット	2個
⑧	Uレーパイプ	VPφ13×1,350×2個
⑨	基礎コンクリート	400×400×550
⑩	バタフライ弁	φ76m/m ギヤハンドル式

自動弁保護ボックス

⑪	自動弁BOX	1,050×600
⑫	コンクリート蓋	220×850×60 2枚
⑬	ステンレス蓋（鍵付）	くさり付360×550

A型自動弁

①～⑩	自動弁	
⑮	6型加工鋼管（2F付）	80A×1,620
⑯	L-1-80型スラストブロック	
⑪	MFジョイント	φ75×1個

As型制水弁工（浅埋型）
（道路面用）

断面図

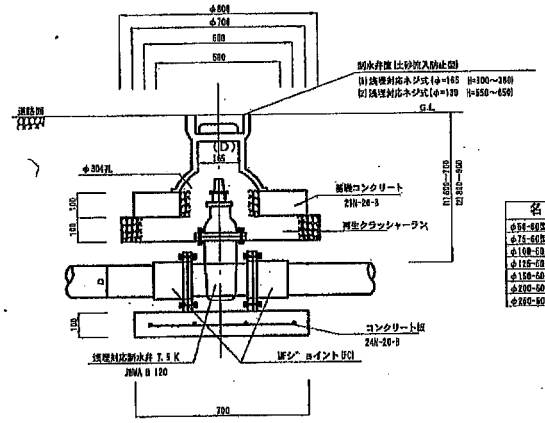

名　称	規格
φ54-60型制水弁工	φ50
φ75-60型制水弁工	φ75
φ100-60型制水弁工	φ100
φ125-60型制水弁工	φ125
φ150-60型制水弁工	φ150
φ200-60型制水弁工	φ200
φ250-60型保制水弁工	φ250

平面図

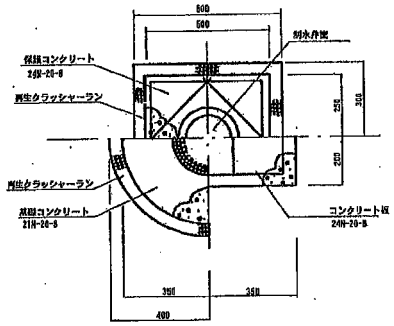

制水弁工（浅埋型）
（道路面用）

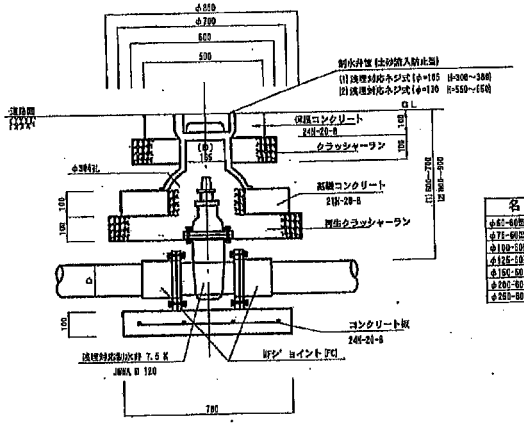

名　称	規格
φ67-60型制水弁工	φ50
φ71-60型制水弁工	φ75
φ100-60型制水弁工	φ100
φ125-60型制水弁工	φ125
φ150-60型制水弁工	φ150
φ200-60型制水弁工	φ200
φ250-60型制水弁工	φ250

平面図

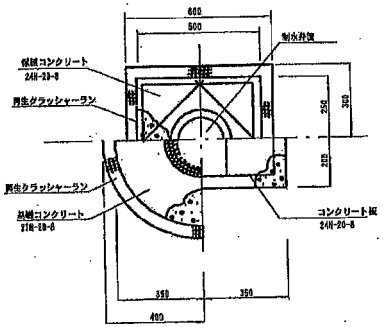

保護コンクリート詳細図

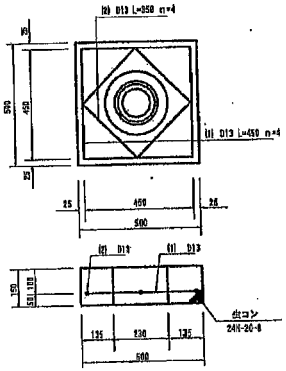

コンクリート板詳細図

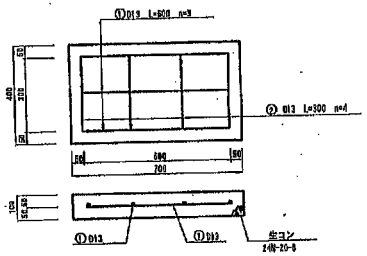

空気弁（浅埋型）

路線上

空気弁詳細図
空気弁の構造は、静水圧、設置位置で異なる。
この時、使用材料が多少変化する。

条件：静水圧：7.5K
設置位置：管水路区間の中に位置する（路線上）

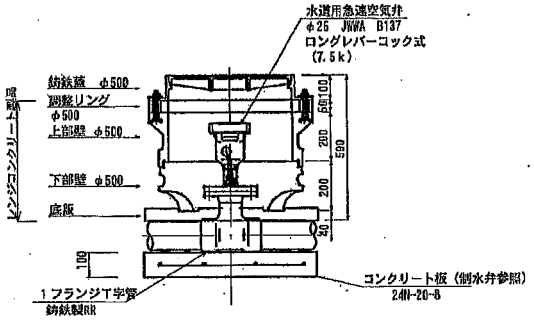

空気弁数量（7.5K）

名　称	土被り (mm)	急速空気弁 φ25（浅埋対応型） JWWA B-137 ロングレバーコック式 7.5K (基)	VPヂーズ 7.5K 規格	鋳鉄蓋 H=100 (個)	上部壁 H=200 (個)	下部壁 H=200 (個)	底版 H=40 (個)	調整リング H=50 (個)	ボルト・緊結セット (H=160) (個)	泥除け板 (個)	固定ボルト (個)	1箇当り重量 (Kg)
φ75-60型空気弁	600	1	φ75×75	1	1	1	2	1	1	1	1	140.2
φ100-60型空気弁	600	1	φ100×75	1	1	1	2	1	1	1	1	140.2
φ150-60型空気弁	600	1	φ150×75	1	1	1	2	1	1	1	1	140.2
φ200-60型空気弁	600	1	φ200×75	1	1	1	2	1	1	1	1	140.2
φ250-60型空気弁	600	1	φ250×75	1	1	1	2	1	1	1	1	140.2
φ300-60型空気弁	600	1	φ300×75	1	1	1	2	1	1	1	1	140.2

空気弁（浅埋型）

路線末端

C型空気弁
条件：静水圧：7.5K
設置位置：管水路末端に位置する（路線末端）

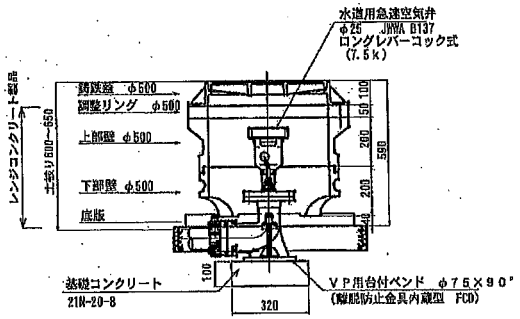

空気弁数量（7.5K）

名　称	土被り (mm)	急速空気弁 φ25（浅埋対応型） JWWA B-137 ロングレバーコック式 7.5K (基)	片落管	VP用台付ベント 規格	鋳鉄蓋 H=100 (個)	上部壁 H=200 (個)	下部壁 H=200 (個)	底版 H=40 (個)	調整リング H=50 (個)	ボルト・緊結セット (H=150) (個)	泥除け板 (個)	固定ボルト (個)	1箇当り重量 (Kg)
φ75-60型空気弁	600	1		φ75×90°	1	1	1	2	1	1	1	1	140.2
φ100-60型空気弁	600	1	φ100×φ75（VPRR）	φ75×90°	1	1	1	2	1	1	1	1	140.2
φ125-60型空気弁	600	1	φ125×φ100（VPRR） φ100×φ75（VPRR）	φ75×90°	1	1	1	2	1	1	1	1	140.2
φ150-60型空気弁	600	1	φ150×φ100（VPRR） φ100×φ75（VPRR）	φ75×90°	1	1	1	2	1	1	1	1	140.2
φ200-60型空気弁	600	1	φ200×φ150（VPRR） φ150×φ100（VPRR） φ100×φ75（VPRR）	φ75×90°	1	1	1	2	1	1	1	1	140.2
φ250-60型空気弁	600	1	φ250×φ200（VPRR） φ200×φ150（VPRR） φ150×φ100（VPRR） φ100×φ75（VPRR）	φ75×90°	1	1	1	2	1	1	1	1	140.2
φ300-60型空気弁	600	1	φ300×φ250（VPRR） φ250×φ200（VPRR） φ200×φ150（VPRR） φ150×φ100（VPRR） φ100×φ75（VPRR）	φ75×90°	1	1	1	2	1	1	1	1	140.2

A 型 排 泥 弁 室 S=1/20

(排 水 用)

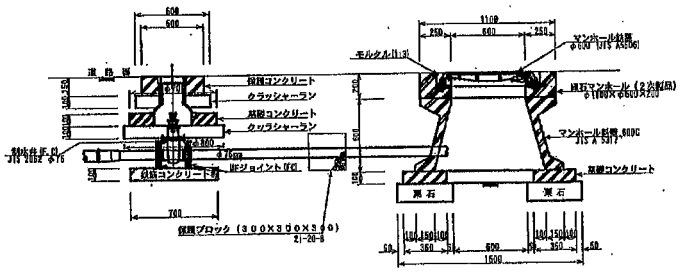

マンホール鉄蓋 S=1/10

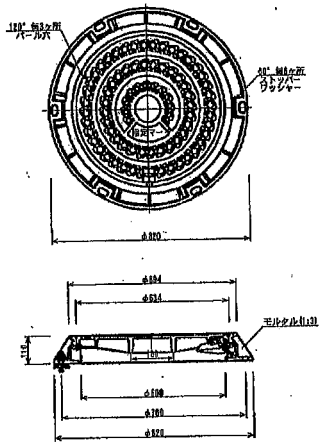

縁石マンホール S=1/10

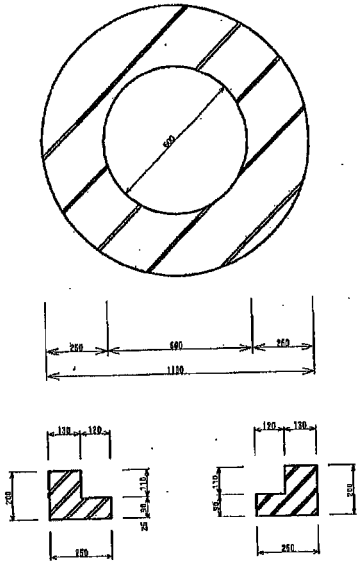

基礎コンクリート S=1/10

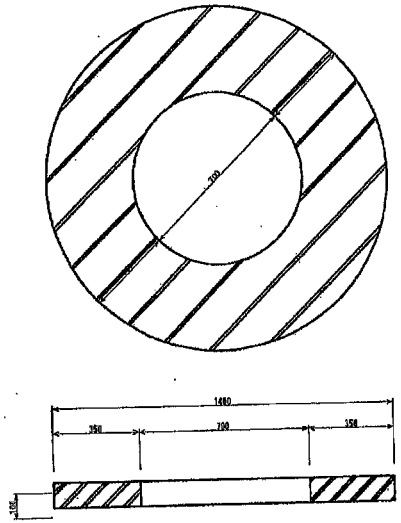

マンホール直壁 S=1/10

(600C)

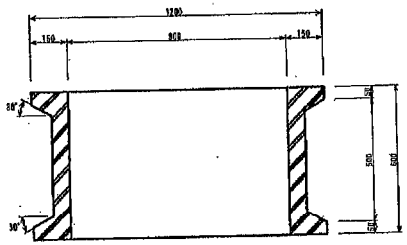

マンホール斜壁 S=1/10

(500C)

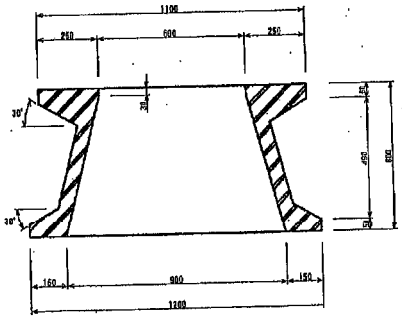

定流量弁施設詳細図

300A

平面図

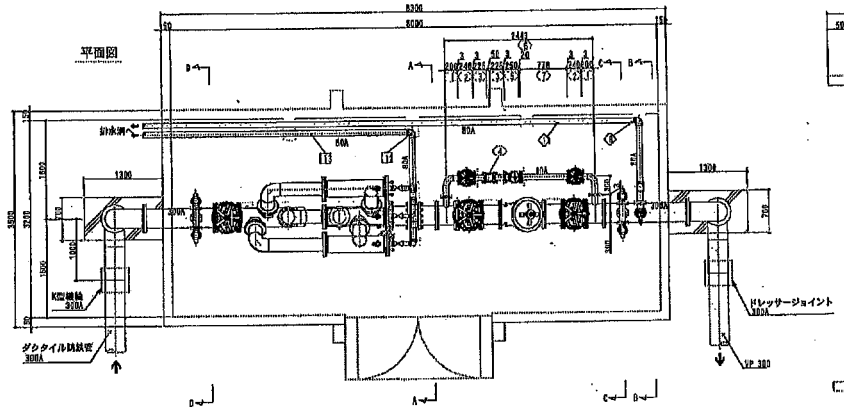

A～A断面図

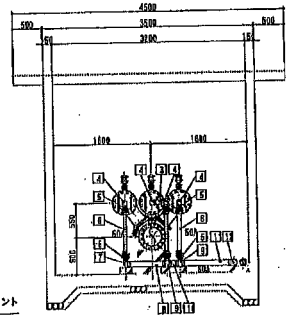

B～B断面図

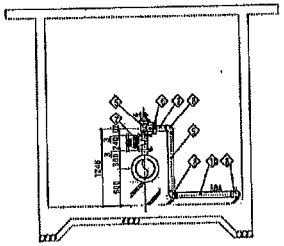

C～C、D～D断面図

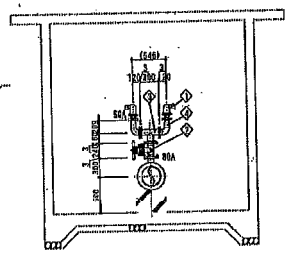

正面図

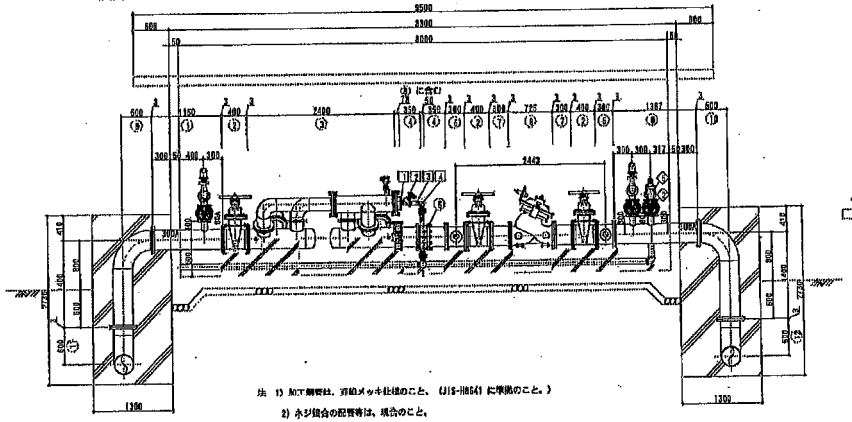

注 1) NCT鋼管は、亜鉛メッキ仕様のこと。（JIS-H8641 に準拠のこと。）

2) ネジ接合の配管等は、現合のこと。

3) 縮尺寸法、配管ラインレベル等は参考図とする。

本管材

番号	名称	形状・寸法	個数	備考
①	3F分岐管	300A×1150L	1	JIS10K 分岐80A×300L
②	ソフトシール弁	300A	3	JIS10K 丸ハンドル
③	大型メタルアイルター (AF-SS-80-S10-(MK))	300A	1	JIS10K 圧力計セット（3/8"） 差圧計セット（AF-DP40C）
④	1F短管	300A×350L	2	JIS10K
⑤	スリーブジョイント	300A	1	
⑥	3F分岐管	300A×300L	2	JIS10K 分岐80A×300L
⑦	1F短管	300A×300L	2	JIS10K
⑧	772-VF型 可変型定流量減圧弁 (772-VF)	300A	1	JIS10K バタフライ弁含む
⑨	4F分岐管	300A×1200L	1	JIS10K 分岐80A×300L、80A×380L
⑩	1F曲管	300A×500L×1400L	2	JIS10K
⑪	1Fメカサシ曲管	300A×600L×1100L	1	JIS10K
⑫	1F曲管	300A×600L×1000L	1	JIS10K

バイパス管材

番号	名称	形状・寸法	個数	備考
⑬	2F直管	80A×300L×200L	2	JIS10K
⑭	ソフトシール弁	80A	2	JIS10K 丸ハンドル
⑮	1F短管	80A×225L	2	JIS10K
⑯	スリーブジョイント	80A	1	
⑰	減圧弁 (770V-80-JIS10K)	80A	1	JIS10K
⑱	オリフィスAssｙ	80A	1	
⑲	2F直管	80A×770L	1	JIS10K

フィルター分岐管材

番号	名称	形状・寸法	個数	備考
1	白ニップル	50A	3	
2	異径ソケット (AA-1-K-2)	50A	3	
3	白長ニップル	50A×150L	4	
4	白エルボ（90°）	50A	4	
5	フランジ付チーズ	50A	6	NC-4
6	給水ベース	50A×750L	3	現場ニューカップラー付NC-1
7	白低速いエルボ（90°）	50A×50A	1	
8	両ねじ直管	50A×500L	1	SGPW（現合）
9	白低速いチーズ	50A×50A	2	
10	両ねじ直管	50A×140L	1	SGPW（現合）
11	両ねじ直管	50A×950L	1	SGPW（現合）
12	白エルボ（90°）	80A	1	
13	両ねじ直管	80A× L	1	SGPW（現合）

空気弁・安全弁用管材

番号	名称	形状・寸法	個数	備考
①	空気弁 D-040C (AV-040D)	50A	4	JIS10K
②	ソフトシール弁	80A	3	JIS10K 丸ハンドル
③	3F T字管	80A×300L×140L	2	JIS10K
④	3F L字型片落管	80A×50A×205L×120L	4	JIS10K
⑤	安全弁（730-D-A）	80A	1	JIS10K
⑥	合フランジ	80A	1	JIS10K
⑦	白長ニップル	80A×200L	1	
⑧	白エルボ（90°）	80A	3	
⑨	両ねじ直管	80A×980L	1	SGPW（現合）
⑩	両ねじ直管	80A×960L	1	SGPW（現合）
⑪	両ねじ直管	80A× L	1	SGPW（現合）

建屋構造図

符号	FG1	符号	W01		符号	腰筋 (W150)
位置	全基礎	位置	全基礎		位置	全基礎
	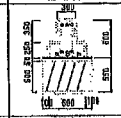		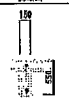			
上端筋	D16-3	上端筋	1-D16		腰筋	D10@200
上端筋	D16-3	下端筋	1-D16		横筋	D10@200
スターラップ	D10@200	スターラップ	D10@150			
腰筋		底筋				
ベース筋	D10@200 基礎筋共	切上筋				

特記：1 基礎版直下地盤φ300～φ500玉石巻込み・目潰し砂利充填圧・締め固め平坦制限状態により、長期地耐力：12.0t/m2以上とする。
（盛土部の地耐力確保する。）
2 鉄筋交差部に金物類を挿図とする。

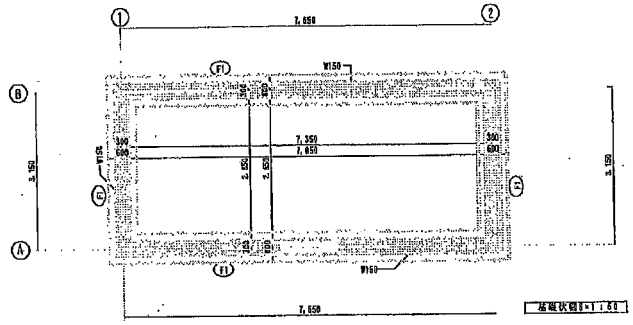

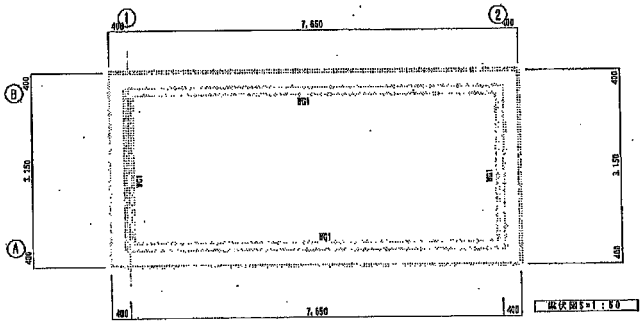

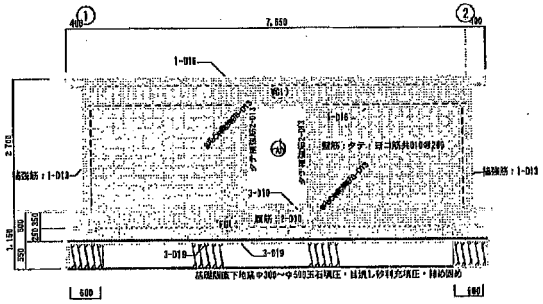

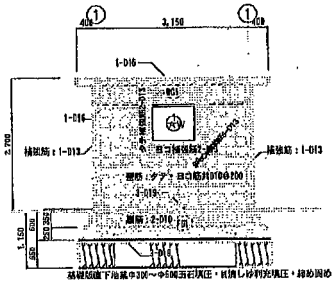

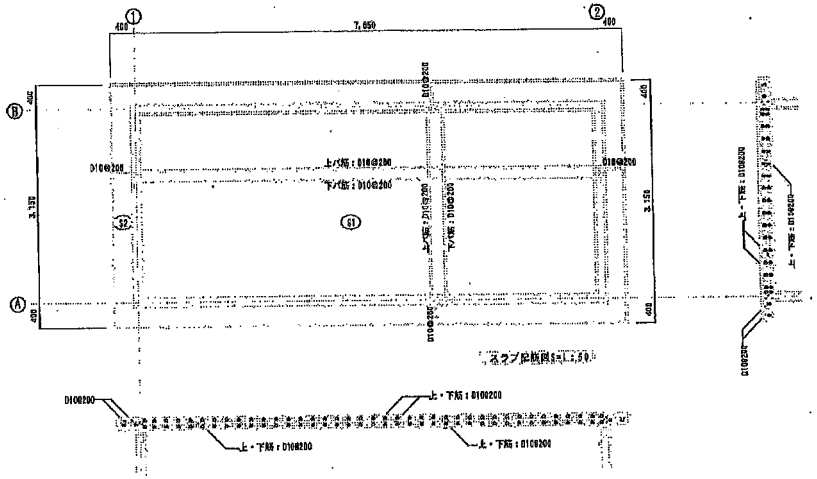

アスファルト舗装，埋設深=0.6m，シングル管

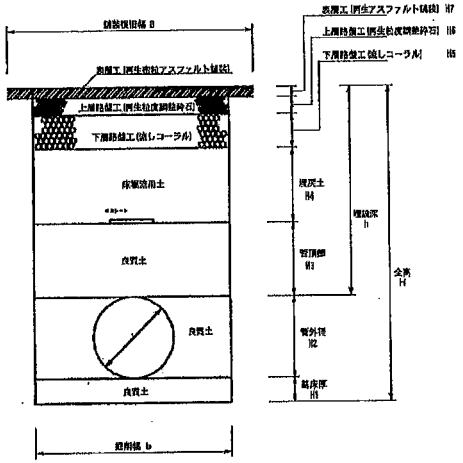

土工寸法表

口径	土工区分	管外径	寸法表										
		b	b	H	H1	H2	H3	H4	H5	H6	H7	h	H
φ50	A-As(4.8.10)-0.5- 50	58	500	1,400	100	58	300	80	100	80	40	500	758
φ75	A-As(4.8.10)-0.5- 75	86	500	1,400	100	86	300	80	100	80	40	500	785
φ100	A-As(4.8.10)-0.5- 100	113	500	1,400	100	113	300	80	100	80	40	600	813
φ125	A-As(4.8.10)-0.5- 125	139	500	1,400	100	139	300	80	100	80	40	600	839
φ150	A-As(4.8.10)-0.5- 150	168	500	1,400	100	168	300	80	100	80	40	600	868
φ150	A-As(5.10.10)-0.5- 150	168	500	1,400	100	168	300	80	100	100	50	600	868
φ200	A-As(5.8.10)-0.5- 200	221	500	1,400	100	221	300	80	100	80	40	600	921
φ200	A-As(5.10.10)-0.5- 200	221	500	1,400	100	221	300	80	100	100	50	600	921
φ250	A-As(4.8.10)-0.5- 250	275	500	1,400	150	275	300	80	100	80	40	600	1,025
φ300	A-As(4.8.10)-0.5- 300	330	500	1,400	150	330	300	80	100	80	40	500	1,086
φ300	A-As(5.10.10)-0.5- 300	330	500	1,400	150	330	300	80	-	100	50	1000	1,080
φ300	A-As(5.15.10)-1.0- 300	330	500	1,400	150	330	300	210	150	150	50	1000	1,480

土工数量表

口径	土工区分	土工	基床部	管側部	管頂部	管頂30cm以上	舗装工		
		掘削	H1	H2	H3	H4	下層路盤工	上層路盤工	表層工
		m3					m2		
φ50	A-As(4.8.10)-0.5- 50	3.59	0.50	0.26	1.50	0.4	5.00	5.00	14.00
φ75	A-As(4.8.10)-0.5- 75	3.73	0.50	0.37	1.50	0.4	5.00	5.00	14.00
φ100	A-As(4.8.10)-0.5- 100	3.87	0.50	0.47	1.50	0.4	5.00	5.00	14.00
φ125	A-As(4.8.10)-0.5- 125	4.00	0.50	0.54	1.50	0.4	5.00	5.00	14.00
φ150	A-As(4.8.10)-0.5- 150	4.14	0.50	0.62	1.50	0.4	5.00	5.00	14.00
φ200	A-As(4.8.10)-0.5- 200	4.41	0.50	0.72	1.50	0.4	5.00	5.00	14.00
φ250	A-As(4.8.10)-0.5- 250	5.01	0.50	1.06	1.50	0.48	5.00	5.00	14.00
φ300	A-As(4.8.10)-0.5- 300	9.22	1.20	1.79	2.40	0.64	8.00	8.00	14.00
φ300	A-As(5.15.10)-0.5- 300	15.44	1.20	1.79	2.40	2.44	8.00	8.00	14.00

砂利舗装，埋設深=0.6m，シングル管

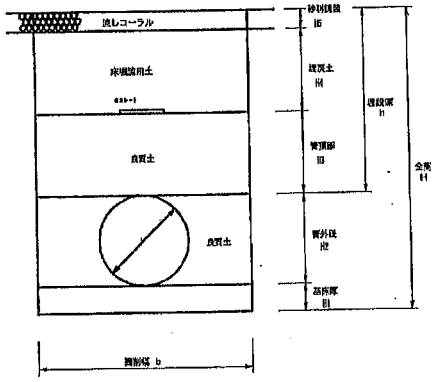

土工寸法表

口径	土工区分	管外径	寸法表							
		b	b	H1	H2	H3	H4	H5	h	H
φ50	A-G(15)0.5- 50	58	500	100	58	300	150	150	500	758
φ75	A-G(15)0.5- 75	86	500	100	86	300	150	150	500	786
φ100	A-G(15)0.5- 100	113	500	100	113	300	150	150	600	813
φ125	A-G(15)0.5- 125	139	500	100	129	300	150	150	600	839
φ150	A-G(15)0.5- 150	168	500	100	168	300	150	150	600	868
φ200	A-G(15)0.5- 200	221	500	100	221	300	150	150	600	921
φ250	A-G(15)0.5- 250	275	500	150	275	300	150	150	600	1,025
φ300	A-G(15)0.5- 300	330	500	150	330	300	150	150	500	1,086

土工数量表

口径	土工区分	土工	基床部	管側部	管頂部	管頂30cm以上	舗装工
		掘削	H1	H2	H3	H4	H5
		m3					m2
φ50	A-G(15)0.5- 50	3.79	0.50	0.26	1.50	0.75	5.00
φ75	A-G(15)0.5- 75	3.93	0.50	0.37	1.50	0.75	5.00
φ100	A-G(15)0.5- 100	4.07	0.50	0.46	1.50	0.75	5.00
φ125	A-G(15)0.5- 125	4.20	0.50	0.54	1.50	0.75	5.00
φ150	A-G(15)0.5- 150	4.34	0.50	0.62	1.50	0.75	5.00
φ200	A-G(15)0.5- 200	4.61	0.50	0.72	1.50	0.75	5.00
φ250	A-G(15)0.5- 250	5.15	0.50	1.06	1.50	0.90	6.00
φ300	A-G(15)0.5- 300	8.84	1.20	1.79	2.40	1.20	8.00

宅地内，埋設深=0.9m，シングル管

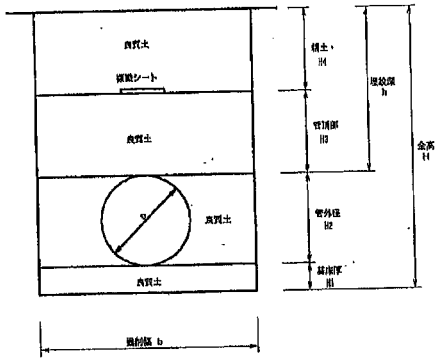

土工寸法表

口径	土工区分	管外径	寸法表							
		b	b	H1	H2	H3	H4	h	H
φ50	B-S-0.9- 50	58	500	100	58	300	600	900	1,058
φ75	B-S-0.9- 75	86	500	100	86	300	600	900	1,086
φ100	B-S-0.9- 100	113	500	100	113	300	600	900	1,113
φ125	B-S-0.9- 125	139	500	100	129	300	600	900	1,139
φ150	B-S-0.9- 150	168	500	100	168	300	600	900	1,161
φ200	B-S-0.9- 200	221	500	100	221	300	600	900	1,221
φ250	B-S-0.9- 250	275	500	150	275	300	600	900	1,325
φ300	B-S-0.9- 300	330	500	150	330	300	600	900	1,380

土工数量表

口径	土工区分	土工	基床部	管側部	管頂部	管頂30cm以上
		掘削	H1	H2	H3	H4
		m3				
φ50	B-S-0.9- 50	5.29	0.50	0.26	1.50	3.00
φ75	B-S-0.9- 75	5.43	0.50	0.37	1.50	3.00
φ100	B-S-0.9- 100	5.57	0.50	0.47	1.50	3.00
φ125	B-S-0.9- 125	5.70	0.50	0.54	1.50	3.00
φ150	B-S-0.9- 150	5.84	0.50	0.62	1.50	3.00
φ200	B-S-0.9- 200	6.11	0.50	0.72	1.50	3.00
φ250	B-S-0.9- 250	7.65	0.90	1.06	1.80	3.60
φ300	B-S-0.9- 300	11.84	1.20	1.79	2.40	4.80

水平スラスト，曲管（90°）
粘質土・VP

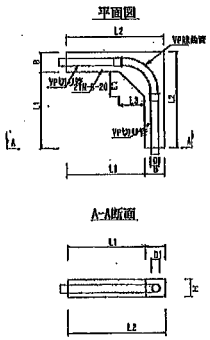

土被り＝1.20 m　（単位：m）

管径	タイプ	寸法表 L1	L2	B	L3	H	D1	土被り	数量表（1箇所当たり） コンクリート	型枠	鉄筋
50	A-1-120	—	0.60	0.50	—	0.40	0.06	1.20	0.07	0.25	0.07
75	A-2-120	—	0.50	0.50	—	0.45	0.09		0.14	0.54	0.14
100	A-3-120	—	0.50	0.50	—	0.50	0.11		0.18	0.68	0.18
125	A-4-120	0.75	0.70	0.50	—	0.50	0.14		0.24	0.87	0.24
150	A-5-120	0.90	0.80	0.50	—	0.55	0.17		0.34	0.91	0.34
200	A-6-120	0.95	1.35	0.50	0.50	0.60	0.22		0.60	0.53	0.60
250	A-7-120	1.25	1.60	0.50	0.50	0.65	0.27		1.17	0.67	1.17
300	A-8-120	1.25	2.05	0.50	1.00	0.75	0.32		2.22	1.03	2.22

土被り＝1.00 m　（単位：m）

管径	タイプ	寸法表 L1	L2	B	L3	H	D1	土被り	数量表（1箇所当たり） コンクリート	型枠	鉄筋
50	A-1-100	—	0.50	0.50	—	0.40	0.06	1.00	0.07	0.23	0.07
75	A-2-100	—	0.50	0.50	—	0.45	0.09		0.14	0.51	0.14
100	A-3-100	0.10	0.50	0.50	—	0.50	0.11		0.17	0.63	0.17
125	A-4-100	0.20	0.70	0.50	—	0.50	0.14		0.31	0.67	0.31
150	A-5-100	0.30	0.80	0.50	—	0.55	0.17		0.51	0.81	0.51
200	A-6-100	1.10	1.00	0.50	0.50	0.60	0.22		0.84	0.53	0.84
250	A-7-100	1.40	2.00	0.50	1.00	0.65	0.27		1.55	0.67	1.55
300	A-8-100	1.60	2.40	0.50	1.00	0.70	0.32		2.62	1.04	2.62

土被り＝0.90 m　（単位：m）

管径	タイプ	寸法表 L1	L2	B	L3	H	D1	土被り	数量表（1箇所当たり） コンクリート	型枠	鉄筋
50	A-1-90	—	0.50	0.50	—	0.30	0.06	0.90	0.07	0.20	0.07
75	A-2-90	—	0.50	0.50	—	0.40	0.09		0.14	0.54	0.14
100	A-3-90	0.10	0.50	0.50	—	0.50	0.11		0.17	0.63	0.17
125	A-4-90	0.25	0.70	0.50	—	0.50	0.14		0.33	0.67	0.33
150	A-5-90	0.50	1.30	0.50	—	0.55	0.17		0.45	0.81	0.45
200	A-6-90	1.30	1.00	0.50	1.00	0.60	0.22		1.17	0.51	1.17
250	A-7-90	1.65	2.40	0.50	1.00	0.65	0.27		1.65	0.67	1.65
300	A-8-90	2.10	2.90	0.50	1.00	0.70	0.32		2.19	1.04	2.19

土被り＝0.60 m　（単位：m）

管径	タイプ	寸法表 L1	L2	B	L3	H	D1	土被り	数量表（1箇所当たり） コンクリート	型枠	鉄筋
50	A-1-60	—	0.50	0.50	—	0.30	0.06	0.60	0.07	0.20	0.07
75	A-2-60	0.20	0.70	0.50	—	0.40	0.09		0.19	0.54	0.19
100	A-3-60	0.45	0.95	0.50	—	0.50	0.11		0.34	0.68	0.34
125	A-4-60	0.80	1.20	0.50	—	0.50	0.14		0.51	0.41	0.51
150	A-5-60	1.15	1.50	0.50	—	0.55	0.17		0.74	0.51	0.74
200	A-6-60	1.80	2.00	0.50	1.00	0.60	0.22		1.45	0.53	1.45
250	A-7-60	2.55	2.90	0.50	1.00	0.65	0.27		2.35	0.67	2.35
300	A-8-60	2.90	3.70	0.50	1.00	0.70	0.32		4.07	1.04	4.07

水平スラスト，曲管（45°）

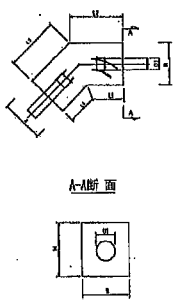

土被り＝1.20 m　（単位：m）

管径	タイプ	寸法表 L1	L2	B	H	D1	土被り	数量表（1箇所当たり） コンクリート	型枠	鉄筋
50	B-1-120	—	0.21	0.50	0.30	0.06	1.20	0.03	0.42	0.03
75	B-2-120	—	0.21	0.50	0.45	0.09		0.05	0.63	0.05
100	B-3-120	0.05	0.25	0.50	0.50	0.11		0.07	0.79	0.07
125	B-4-120	0.10	0.31	0.50	0.50	0.14		0.10	0.88	0.10
150	B-5-120	0.20	0.41	0.50	0.55	0.17		0.15	1.18	0.15
200	B-6-120	0.40	0.81	0.50	0.60	0.22		0.27	1.74	0.27
250	B-7-120	0.65	0.93	0.50	0.65	0.27		0.45	2.45	0.45
300	B-8-120	0.65	0.98	0.50	0.70	0.32		0.65	3.49	0.65

土被り＝1.00 m　（単位：m）

管径	タイプ	寸法表 L1	L2	B	H	D1	土被り	数量表（1箇所当たり） コンクリート	型枠	鉄筋
50	B-1-100	—	0.21	0.50	0.30	0.06	1.00	0.03	0.42	0.03
75	B-2-100	—	0.21	0.50	0.45	0.09		0.05	0.63	0.05
100	B-3-100	0.05	0.25	0.50	0.50	0.11		0.07	0.79	0.07
125	B-4-100	0.15	0.35	0.50	0.50	0.14		0.12	0.88	0.12
150	B-5-100	0.20	0.41	0.50	0.55	0.17		0.20	1.51	0.20
200	B-6-100	0.50	0.71	0.50	0.60	0.22		0.42	1.88	0.42
250	B-7-100	0.70	0.95	0.50	0.65	0.27		0.65	2.81	0.65
300	B-8-100	0.85	1.15	0.50	0.70	0.32		0.85	4.00	0.85

土被り＝0.90 m　（単位：m）

管径	タイプ	寸法表 L1	L2	B	H	D1	土被り	数量表（1箇所当たり） コンクリート	型枠	鉄筋
50	B-1-90	—	0.21	0.50	0.30	0.06	0.90	0.03	0.42	0.03
75	B-2-90	0.05	0.26	0.50	0.45	0.09		0.07	0.72	0.07
100	B-3-90	0.10	0.31	0.50	0.55	0.11		0.11	0.88	0.11
125	B-4-90	0.15	0.36	0.50	0.60	0.14		0.20	1.51	0.20
150	B-5-90	0.35	0.61	0.50	0.65	0.17		0.42	1.81	0.42
200	B-6-90	0.65	0.85	0.50	0.80	0.22		0.90	2.54	0.90
250	B-7-90	1.00	1.15	0.50	0.85	0.27		0.96	3.33	0.96
300	B-8-90	1.00	1.33	0.50	0.90	0.32		1.21	4.54	1.21

土被り＝0.60 m　（単位：m）

管径	タイプ	寸法表 L1	L2	B	H	D1	土被り	数量表（1箇所当たり） コンクリート	型枠	鉄筋
50	B-1-60	—	0.21	0.50	0.30	0.06	0.60	0.03	0.42	0.03
75	B-2-60	0.10	0.31	0.50	0.45	0.09		0.09	0.81	0.09
100	B-3-60	0.20	0.41	0.50	0.50	0.11		0.13	1.09	0.13
125	B-4-60	0.40	0.61	0.50	0.50	0.14		0.24	1.46	0.24
150	B-5-60	0.55	0.76	0.50	0.55	0.17		0.33	1.95	0.33
200	B-6-60	0.90	1.11	0.50	0.60	0.22		0.63	2.94	0.63
250	B-7-60	1.20	1.40	0.50	0.65	0.27		0.83	4.11	0.83
300	B-8-60	1.35	1.68	0.50	0.70	0.32		1.58	5.59	1.58

水平スラスト，曲管（22° 1/2）

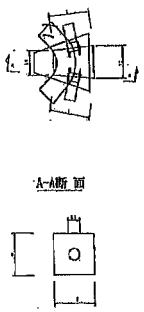

土被り＝1.20 m　（単位：m）

管径	タイプ	寸法表 L1	L2	B	H	D1	土被り	数量表（1箇所当たり） コンクリート	型枠	鉄筋
50	C-1-120	0.10	0.10	0.50	0.30	0.06	1.20	0.01	0.05	0.01
75	C-2-120	0.15	0.15	0.50	0.45	0.09		0.01	0.12	0.01
100	C-3-120	0.20	0.20	0.50	0.50	0.11		0.02	0.18	0.02
125	C-4-120	0.30	0.30	0.50	0.50	0.14		0.04	0.27	0.04
150	C-5-120	0.35	0.35	0.50	0.55	0.17		0.05	0.34	0.05
200	C-6-120	0.55	0.55	0.50	0.60	0.22		0.14	0.52	0.14
250	C-7-120	0.75	0.75	0.50	0.65	0.27		0.25	0.76	0.25
300	C-8-120	0.90	0.90	0.50	0.70	0.32		0.42	1.03	0.42

土被り＝1.00 m　（単位：m）

管径	タイプ	寸法表 L1	L2	B	H	D1	土被り	数量表（1箇所当たり） コンクリート	型枠	鉄筋
50	C-1-100	0.10	0.10	0.50	0.30	0.06	1.00	0.01	0.05	0.01
75	C-2-100	0.15	0.15	0.50	0.45	0.09		0.02	0.12	0.02
100	C-3-100	0.25	0.15	0.50	0.50	0.11		0.03	0.18	0.03
125	C-4-100	0.35	0.25	0.50	0.50	0.14		0.05	0.27	0.05
150	C-5-100	0.45	0.45	0.50	0.55	0.17		0.11	0.41	0.11
200	C-6-100	0.65	0.65	0.50	0.60	0.22		0.17	0.71	0.17
250	C-7-100	0.90	0.90	0.50	0.65	0.27		0.30	1.09	0.30
300	C-8-100	1.05	1.05	0.50	0.70	0.32		0.55	1.42	0.55

土被り＝0.90 m　（単位：m）

管径	タイプ	寸法表 L1	L2	B	H	D1	土被り	数量表（1箇所当たり） コンクリート	型枠	鉄筋
50	C-1-90	0.15	0.15	0.50	0.30	0.06	0.90	0.02	0.01	0.02
75	C-2-90	0.20	0.20	0.50	0.45	0.09		0.04	0.17	0.04
100	C-3-90	0.30	0.20	0.50	0.50	0.11		0.07	0.21	0.07
125	C-4-90	0.40	0.40	0.50	0.50	0.14		0.09	0.37	0.09
150	C-5-90	0.55	0.55	0.50	0.55	0.17		0.14	0.58	0.14
200	C-6-90	0.80	0.80	0.50	0.60	0.22		0.21	0.89	0.21
250	C-7-90	1.10	1.10	0.50	0.65	0.27		0.32	1.21	0.32
300	C-8-90	1.30	1.30	0.50	0.70	0.32		0.68	1.79	0.68

土被り＝0.60 m　（単位：m）

管径	タイプ	寸法表 L1	L2	B	H	D1	土被り	数量表（1箇所当たり） コンクリート	型枠	鉄筋
50	C-1-60	0.15	0.15	0.50	0.30	0.06	0.60	0.02	0.02	0.02
75	C-2-60	0.25	0.25	0.50	0.45	0.09		0.05	0.21	0.05
100	C-3-60	0.40	0.40	0.50	0.50	0.11		0.10	0.38	0.10
125	C-4-60	0.55	0.55	0.50	0.50	0.14		0.13	0.62	0.13
150	C-5-60	0.70	0.70	0.50	0.55	0.17		0.18	0.72	0.18
200	C-6-60	1.05	1.05	0.50	0.60	0.22		0.28	1.16	0.28
250	C-7-60	1.40	1.40	0.50	0.65	0.27		0.47	1.71	0.47
300	C-8-60	1.60	1.60	0.50	0.70	0.32		0.69	2.24	0.69

水平スラスト，曲管（11° 1/4）

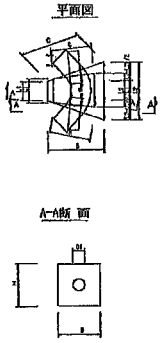

土被り＝1.20 m　（単位：m）

管径	タイプ	寸法表 L1	L2	B	H	D1	土被り	数量表（1箇所当たり） コンクリート	型枠	鉄筋
50	D-1-120	0.10	0.10	0.50	0.30	0.06	1.20	0.01	0.05	0.01
75	D-2-120	0.10	0.10	0.50	0.45	0.09		0.02	0.09	0.02
100	D-3-120	0.10	0.10	0.50	0.50	0.11		0.02	0.08	0.02
125	D-4-120	0.15	0.15	0.50	0.50	0.14		0.03	0.12	0.03
150	D-5-120	0.20	0.20	0.50	0.55	0.17		0.05	0.18	0.05
200	D-6-120	0.25	0.25	0.50	0.60	0.22		0.08	0.28	0.08
250	D-7-120	0.40	0.40	0.50	0.70	0.27		0.15	0.45	0.15
300	D-8-120	0.45	0.45	0.50	0.80	0.32		0.23	0.59	0.23

土被り＝1.00 m　（単位：m）

管径	タイプ	寸法表 L1	L2	B	H	D1	土被り	数量表（1箇所当たり） コンクリート	型枠	鉄筋
50	D-1-100	0.10	0.10	0.50	0.30	0.06	1.00	0.01	0.05	0.01
75	D-2-100	0.10	0.10	0.50	0.45	0.09		0.02	0.09	0.02
100	D-3-100	0.15	0.15	0.50	0.50	0.11		0.03	0.13	0.03
125	D-4-100	0.20	0.20	0.50	0.50	0.14		0.05	0.17	0.05
150	D-5-100	0.25	0.25	0.50	0.55	0.17		0.07	0.22	0.07
200	D-6-100	0.30	0.30	0.50	0.60	0.22		0.12	0.35	0.12
250	D-7-100	0.45	0.45	0.50	0.70	0.27		0.19	0.52	0.19
300	D-8-100	0.50	0.50	0.50	0.80	0.32		0.25	0.64	0.25

土被り＝0.90 m　（単位：m）

管径	タイプ	寸法表 L1	L2	B	H	D1	土被り	数量表（1箇所当たり） コンクリート	型枠	鉄筋
50	D-1-90	0.10	0.10	0.50	0.30	0.06	0.90	0.01	0.05	0.01
75	D-2-90	0.10	0.10	0.50	0.45	0.09		0.02	0.09	0.02
100	D-3-90	0.15	0.15	0.50	0.50	0.11		0.04	0.13	0.04
125	D-4-90	0.20	0.20	0.50	0.50	0.14		0.05	0.17	0.05
150	D-5-90	0.30	0.30	0.50	0.55	0.17		0.08	0.22	0.08
200	D-6-90	0.40	0.40	0.50	0.60	0.22		0.13	0.40	0.13
250	D-7-90	0.55	0.55	0.50	0.70	0.27		0.20	0.55	0.20
300	D-8-90	0.55	0.55	0.50	0.80	0.32		0.26	0.68	0.26

土被り＝0.60 m　（単位：m）

管径	タイプ	寸法表 L1	L2	B	H	D1	土被り	数量表（1箇所当たり） コンクリート	型枠	鉄筋
50	D-1-60	0.10	0.10	0.50	0.30	0.06	0.60	0.01	0.05	0.01
75	D-2-60	0.15	0.15	0.50	0.45	0.09		0.03	0.12	0.03
100	D-3-60	0.20	0.20	0.50	0.50	0.11		0.05	0.19	0.05
125	D-4-60	0.30	0.30	0.50	0.50	0.14		0.07	0.27	0.07
150	D-5-60	0.35	0.35	0.50	0.55	0.17		0.09	0.34	0.09
200	D-6-60	0.45	0.45	0.50	0.60	0.22		0.14	0.56	0.14
250	D-7-60	0.60	0.60	0.50	0.70	0.27		0.22	0.71	0.22
300	D-8-60	0.65	0.65	0.50	0.80	0.32		0.36	0.86	0.36

水平スラスト，曲管（5° 5/8）

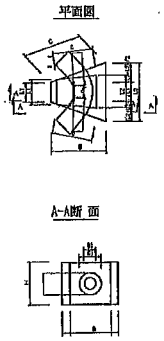

土被り＝1.20 m　（単位：m）

管径	タイプ	寸法表 L1	L2	B	H	D1	土被り	数量表（1箇所当たり） コンクリート	型枠	鉄筋
50	E-1-120	0.10	0.10	0.50	0.30	0.06	1.20	0.01	0.05	0.01
75	E-2-120	0.10	0.10	0.50	0.45	0.09		0.02	0.09	0.02
100	E-3-120	0.10	0.10	0.50	0.50	0.11		0.02	0.09	0.02
125	E-4-120	0.15	0.15	0.50	0.50	0.14		0.04	0.12	0.04
150	E-5-120	0.20	0.20	0.50	0.55	0.17		0.05	0.19	0.05
200	E-6-120	0.25	0.25	0.50	0.70	0.22		0.08	0.28	0.08
250	E-7-120	0.40	0.40	0.50	0.75	0.27		0.15	0.45	0.15
300	E-8-120	0.45	0.45	0.50	0.80	0.32		0.26	0.56	0.23

土被り＝1.00 m　（単位：m）

管径	タイプ	寸法表 L1	L2	B	H	D1	土被り	数量表（1箇所当たり） コンクリート	型枠	鉄筋
50	E-1-100	0.10	0.10	0.50	0.30	0.06	1.00	0.01	0.05	0.01
75	E-2-100	0.10	0.10	0.50	0.45	0.09		0.02	0.09	0.02
100	E-3-100	0.15	0.15	0.50	0.50	0.11		0.04	0.13	0.04
125	E-4-100	0.20	0.20	0.50	0.50	0.14		0.05	0.17	0.05
150	E-5-100	0.25	0.25	0.50	0.55	0.17		0.08	0.23	0.08
200	E-6-100	0.30	0.30	0.50	0.70	0.22		0.13	0.35	0.09
250	E-7-100	0.45	0.45	0.50	0.70	0.27		0.19	0.52	0.16
300	E-8-100	0.50	0.50	0.50	0.80	0.32		0.28	0.64	0.28

土被り＝0.9 m　（単位：m）

管径	タイプ	寸法表 L1	L2	B	H	D1	土被り	数量表（1箇所当たり） コンクリート	型枠	鉄筋
50	E-1-90	0.10	0.10	0.50	0.30	0.06	0.90	0.01	0.05	0.01
75	E-2-90	0.10	0.10	0.50	0.45	0.09		0.02	0.09	0.02
100	E-3-90	0.15	0.15	0.50	0.50	0.11		0.04	0.13	0.04
125	E-4-90	0.20	0.20	0.50	0.50	0.14		0.05	0.17	0.05
150	E-5-90	0.30	0.30	0.50	0.55	0.17		0.08	0.22	0.08
200	E-6-90	0.40	0.40	0.50	0.70	0.22		0.13	0.40	0.13
250	E-7-90	0.55	0.55	0.50	0.70	0.27		0.20	0.56	0.23
300	E-8-90	0.55	0.55	0.50	0.80	0.32		0.26	0.68	0.30

土被り＝0.60 m　（単位：m）

管径	タイプ	寸法表 L1	L2	B	H	D1	土被り	数量表（1箇所当たり） コンクリート	型枠	鉄筋
50	E-1-60	0.10	0.10	0.50	0.30	0.06	0.60	0.01	0.05	0.01
75	E-2-60	0.15	0.15	0.50	0.45	0.09		0.03	0.12	0.03
100	E-3-60	0.20	0.20	0.50	0.50	0.11		0.05	0.19	0.05
125	E-4-60	0.30	0.30	0.50	0.50	0.14		0.07	0.27	0.07
150	E-5-60	0.35	0.35	0.50	0.55	0.17		0.09	0.34	0.09
200	E-6-60	0.45	0.45	0.50	0.70	0.22		0.14	0.56	0.14
250	E-7-60	0.60	0.60	0.50	0.70	0.27		0.22	0.71	0.22
300	E-8-60	0.65	0.65	0.50	0.80	0.32		0.36	0.86	0.36

分岐スラストブロック（土被り=0.60m）

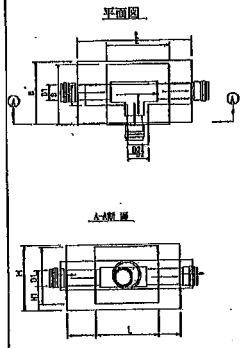

土被り=0.60m　（単位：m）

管径	タイプ	寸法表 L	B	H	H1	D1	D2	土被り	数量表(1箇所当り) コンクリート	型枠	掘土
本管	分岐管										
300	T-BX3-60	3.00	0.90	0.30	0.15	0.32	0.60	0.60	1.89	1.92	1.89
250	T-BX7-60	2.65	0.75			0.27			1.36	1.44	1.35
200	T-BX5-60	1.75	0.75			0.21			0.90	1.38	0.90
150	T-BX5-60	1.05	0.75			0.17			0.54	1.39	0.54
125	T-BX4-60	0.75	0.75			0.14			0.38	1.40	0.38
100	T-BX3-60	0.60	0.65			0.11			0.28	1.26	0.28
75	T-BX2-60	0.36	0.60			0.08			0.14	1.00	0.14
50	T-BX1-60	0.25	0.65			0.06			0.09	0.81	0.09
250	T-7X7-60	2.45	0.85	0.30	0.16	0.27	0.50	0.60	1.02	1.27	1.02
200	T-7X6-60	2.10	0.65			0.22			0.72	0.98	0.72
150	T-7X5-60	1.25	0.65			0.17			0.48	0.97	0.41
125	T-7X4-60	0.89	0.65			0.14			0.30	0.84	0.30
100	T-7X3-60	0.65	0.65			0.11			0.18	0.81	0.18
75	T-7X2-60	0.45	0.50			0.08			0.11	0.73	0.11
50	T-7X1-60	0.25	0.45			0.06			0.05	0.64	0.05
200	T-6X6-60	2.00	0.75	0.25	0.10	0.22	0.50	0.60	0.67	1.02	0.67
150	T-6X5-60	1.55	0.60			0.17			0.40	0.81	0.40
125	T-6X4-60	1.10	0.60			0.14			0.29	0.81	0.29
100	T-6X3-60	0.75	0.50			0.11			0.19	0.82	0.19
75	T-6X2-60	0.50	0.50			0.08			0.11	0.57	0.11
50	T-1X1-60	0.25	0.45			0.06			0.04	0.42	0.04
150	T-5X5-60	1.50	0.55	0.20	0.10	0.17	0.50	0.60	0.45	0.91	0.45
125	T-5X4-60	1.25	0.55			0.14			0.31	0.77	0.31
100	T-5X3-60	0.85	0.50			0.11			0.21	0.77	0.21
75	T-5X2-60	0.60	0.40			0.08			0.11	0.55	0.11
50	T-5X1-60	0.30	0.35			0.06			0.05	0.41	0.05
125	T-4X4-60	1.20	0.55	0.15	0.10	0.14	0.50	0.60	0.31	0.78	0.31
100	T-4X3-60	0.90	0.50			0.11			0.21	0.71	0.21
75	T-4X2-60	0.65	0.45			0.08			0.13	0.64	0.13
50	T-4X1-60	0.35	0.35			0.06			0.05	0.41	0.05
100	T-3X3-60	0.85	0.50	0.10	0.10	0.11	0.50	0.60	0.23	0.78	0.23
75	T-3X2-60	0.65	0.40			0.08			0.12	0.57	0.12
50	T-3X1-60	0.35	0.30			0.06			0.03	0.38	0.03
75	T-2X2-60	0.65	0.35	0.10	0.10	0.08	0.50	0.60	0.14	0.66	0.14
50	T-2X1-60	0.35	0.30			0.06			0.05	0.39	0.05
50	T-1X1-60	0.40	0.50			0.06			0.05	0.34	0.05

分岐スラストブロック（土被り=0.90m）

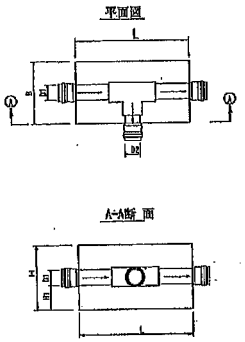

土被り=0.90m　（単位：m）

管径	タイプ	寸法表 L	B	H	H1	D1	D2	土被り	数量表(1箇所当り) コンクリート	型枠	掘土
本管	分岐管										
300	T-BX5-90	3.00	0.75	0.30	0.15	0.32	0.60	0.90	1.53	1.56	1.53
250	T-BX7-90	2.15	0.75			0.27			1.10	1.44	1.10
200	T-BX6-90	1.40	0.75			0.22			0.71	1.38	0.71
150	T-BX5-90	0.85	0.75			0.17			0.43	1.39	0.43
125	T-BX4-90	0.70	0.75			0.14			0.36	1.40	0.36
100	T-BX3-90	0.50	0.65			0.11			0.22	1.20	0.22
75	T-BX2-90	0.30	0.60			0.08			0.13	1.07	0.13
50	T-BX1-90	0.25	0.55			0.06			0.11	1.04	0.11
250	T-7X7-90	2.55	0.85	0.30	0.16	0.27	0.50	0.90	0.83	1.09	0.83
200	T-7X6-90	1.70	0.65			0.22			0.58	0.96	0.58
150	T-7X5-90	1.00	0.65			0.17			0.33	0.97	0.33
125	T-7X4-90	0.75	0.60			0.14			0.25	0.89	0.22
100	T-7X3-90	0.50	0.55			0.11			0.15	0.90	0.15
75	T-7X2-90	0.30	0.50			0.08			0.09	0.78	0.09
50	T-7X1-90	0.25	0.40			0.06			0.05	0.51	0.05
200	T-6X5-90	2.05	0.90	0.25	0.10	0.22	0.50	0.90	0.58	0.78	0.53
150	T-6X5-90	1.20	0.85			0.17			0.31	0.81	0.31
125	T-6X4-90	0.85	0.85			0.14			0.22	0.81	0.22
100	T-6X3-90	0.65	0.60			0.11			0.14	0.67	0.14
75	T-6X2-90	0.50	0.50			0.08			0.09	0.65	0.09
50	T-6X1-90	0.25	0.50			0.06			0.04	0.42	0.04
150	T-5X5-90	1.35	0.55	0.20	0.10	0.17	0.50	0.90	0.34	0.76	0.34
125	T-5X4-90	0.95	0.55			0.14			0.24	0.77	0.24
100	T-5X3-90	0.65	0.55			0.11			0.16	0.72	0.16
75	T-5X2-90	0.40	0.45			0.08			0.09	0.60	0.09
50	T-5X1-90	0.25	0.35			0.06			0.04	0.39	0.04
125	T-4X4-90	1.05	0.50	0.15	0.10	0.14	0.50	0.90	0.24	0.70	0.24
100	T-4X3-90	0.70	0.50			0.11			0.16	0.71	0.16
75	T-4X2-90	0.45	0.45			0.08			0.08	0.62	0.08
50	T-4X1-90	0.25	0.35			0.06			0.04	0.40	0.04
100	T-3X3-90	0.70	0.50	0.10	0.10	0.11	0.50	0.90	0.17	0.72	0.17
75	T-3X2-90	0.45	0.45			0.08			0.08	0.63	0.08
50	T-3X1-90	0.25	0.35			0.06			0.04	0.41	0.04
75	T-2X2-90	0.45	0.45	0.10	0.10	0.08	0.50	0.90	0.11	0.66	0.11
50	T-2X1-90	0.25	0.35			0.06			0.04	0.40	0.04
50	T-1X1-90	0.30	0.50	0.10	0.10	0.06	0.50	0.90	0.04	0.38	0.04

鉛直上向きスラストブロック 曲管 （ 90° ）

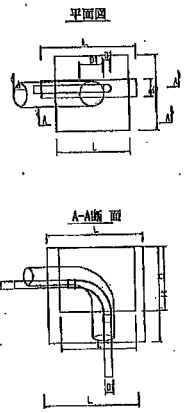

土被り=1.20m　（単位：m）

管径	タイプ	寸法表 L	B	H	D1	土被り	数量表(1箇所当り) コンクリート	型枠	掘土
50	F-1- 120	0.30	0.50	0.30	0.06	1.20	0.04	0.47	0.04
75	F-2- 120	0.50			0.09		0.07	0.59	0.07
100	F-3- 120	0.70		0.40	0.11		0.12	0.84	0.13
125	F-4- 120	0.75		0.75	0.14		0.23	1.65	0.23
150	F-5- 120	1.00		0.80	0.17		0.42	2.44	0.42
200	F-6- 120	1.50		1.00	0.22		0.81	4.13	0.91
250	F-7- 120	1.90	0.75	1.20	0.27		1.67	6.25	1.67
300	F-8- 120	2.10	0.95	1.20	0.32		2.28	7.16	2.76

土被り=1.00m　（単位：m）

管径	タイプ	寸法表 L	B	H	D1	土被り	数量表(1箇所当り) コンクリート	型枠	掘土
50	F-1- 100	0.30	0.50	0.30	0.06	1.00	0.04	0.47	0.04
75	F-2- 100	0.50			0.09		0.07	0.60	0.07
100	F-3- 100	0.70		0.50	0.11		0.17	1.18	0.17
125	F-4- 100	0.90		0.70	0.14		0.30	1.93	0.30
150	F-5- 100	1.20	0.60	0.90	0.17		0.55	2.84	0.55
200	F-6- 100	1.80		1.10	0.22		1.01	4.77	1.01
250	F-7- 100	2.50	0.75	1.20	0.27		2.15	7.89	2.15
300	F-8- 100	2.70	1.00	1.20	0.32		3.09	8.72	3.08

土被り=0.60m　（単位：m）

管径	タイプ	寸法表 L	B	H	D1	土被り	数量表(1箇所当り) コンクリート	型枠	掘土
50	F-1- 60	0.30	0.50	0.30	0.06	0.60	0.04	0.47	0.04
75	F-2- 60	0.50		0.40	0.09		0.10	0.78	0.10
100	F-3- 60	0.70	0.55	0.50	0.11		0.18	1.23	0.18
125	F-4- 60	0.90		0.80	0.14		0.35	2.29	0.35
150	F-5- 60	1.20	0.60	0.90	0.17		0.63	3.28	0.63
200	F-6- 60	2.40		1.10	0.22		1.32	6.63	1.32
250	F-7- 60	3.50	0.75	1.20	0.27		3.02	10.08	3.02
300	F-8- 60	3.70	0.95	1.20	0.32		4.02	11.00	4.02

土被り=0.60m　（単位：m）

管径	タイプ	寸法表 L	B	H	D1	土被り	数量表(1箇所当り) コンクリート	型枠	掘土
50	F-1- 60	0.60	0.60	0.30	0.06	0.60	0.07	0.69	0.07
75	F-2- 60	0.70	0.75	0.40	0.09		0.15	0.90	0.15
100	F-3- 60	0.80	0.80	0.50	0.11		0.25	1.45	0.26
125	F-4- 60	0.90		0.60	0.14		0.41	2.60	0.41
150	F-5- 60	1.10	0.85	0.80	0.17		0.68	4.05	0.68
200	F-6- 60	1.40		1.00	0.22		1.21	6.40	1.21
250	F-7- 60	3.90	0.75	1.30	0.27		3.08	11.88	3.86
300	F-8- 60	3.80	1.00	1.30	0.32		4.86	12.88	4.86

鉛直上向きスラストブロック 曲管 （ 22° 1/2 ）

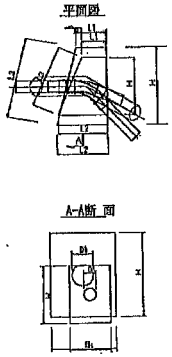

土被り=1.20m　（単位：m）

管径	タイプ	寸法表 L1	L2	L3	B	H	D1	土被り	数量表(1箇所当り) コンクリート	型枠	掘土
50	H-1- 120	0.18	0.20	0.32	0.50	0.30	0.06	1.20	0.02	0.33	0.02
75	H-2- 120									0.32	
100	H-3- 120	0.20	0.40	0.33			0.09		0.04	0.42	0.04
125	H-4- 120			0.38		0.38	0.11		0.04	0.41	0.04
150	H-5- 120	0.30	0.60	0.54		0.48	0.14		0.08	0.72	0.08
200	H-6- 120	0.40	0.80	0.72		0.60	0.17		0.16	1.38	0.16
250	H-7- 120	0.40	0.80	0.90	0.60	0.80	0.22		0.20	2.39	0.29
300	H-8- 120	0.60	1.60	0.94	0.90	0.90	0.27		0.42	2.44	0.42

土被り=1.00m　（単位：m）

管径	タイプ	寸法表 L1	L2	L3	B	H	D1	土被り	数量表(1箇所当り) コンクリート	型枠	掘土
50	H-1- 100	0.18	0.20	0.32	0.50	0.30	0.06	1.00	0.02	0.33	0.02
75	H-2- 100						0.09			0.32	
100	H-3- 100	0.20	0.40	0.35			0.11		0.04	0.42	0.04
125	H-4- 100			0.53		0.50	0.14		0.07	0.49	0.07
150	H-5- 100	0.30	0.58	0.67		0.60	0.17		0.13	1.19	0.13
200	H-6- 100	0.40	0.80	0.89		0.80	0.22		0.22	2.00	0.22
250	H-7- 100	0.60	1.60	0.94	0.60	0.80	0.27		0.32	2.32	0.32
300	H-8- 100	0.60	1.60	1.03	0.80	0.90	0.32		0.46	2.60	0.46

土被り=0.90m　（単位：m）

管径	タイプ	寸法表 L1	L2	L3	B	H	D1	土被り	数量表(1箇所当り) コンクリート	型枠	掘土
50	H-1- 90	0.18	0.20	0.32	0.50	0.30	0.05	0.90	0.02	0.32	0.02
75	H-2- 90						0.08			0.32	
100	H-3- 90	0.20	0.40	0.36			0.11		0.04	0.42	0.04
125	H-4- 90			0.73		0.70	0.14		0.07	0.49	0.07
150	H-5- 90	0.30	0.60	0.86		0.80	0.17		0.17	1.26	0.17
200	H-6- 90	0.40	0.80	1.00		0.90	0.22		0.27	2.26	0.27
250	H-7- 90	0.60	1.50	1.06	0.60	0.90	0.27		0.44	3.02	0.44
300	H-8- 90	0.60	1.70	1.08	0.90	0.90	0.32		0.58	3.15	4.58

土被り=0.60m　（単位：m）

管径	タイプ	寸法表 L1	L2	L3	B	H	D1	土被り	数量表(1箇所当り) コンクリート	型枠	掘土
50	H-1- 60	0.10	0.20	0.32	0.50	0.30	0.05	0.60	0.02	0.32	0.02
75	H-2- 60	0.20	0.40	0.36			0.08		0.04	0.43	0.04
100	H-3- 60	0.20	0.60	0.76			0.11		0.04	0.42	0.04
125	H-4- 60	0.30	0.80	0.86		0.70	0.14		0.15	1.45	0.15
150	H-5- 60	0.30	0.80	0.85		0.80	0.17		0.17	1.75	0.17
200	H-6- 60	0.40	1.20	1.00		0.90	0.22		0.33	2.67	0.33
250	H-7- 60	0.70	1.40	1.14	0.60	0.90	0.27		0.51	3.34	0.51
300	H-8- 60	0.70	1.40	1.14	0.80	0.90	0.32		0.67	3.46	0.67

鉛直上向きスラストブロック 曲管 （ 45° ）

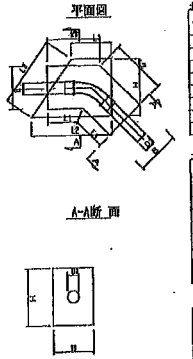

土被り=1.20m　（単位：m）

管径	タイプ	寸法表 L1	L2	L3	B	H	D1	土被り	数量表(1箇所当り) コンクリート	型枠	掘土
50	G-1- 120	0.10	0.20	0.32	0.60	0.30	0.06	1.20	0.02	0.33	0.02
75	G-2- 120	0.20	0.40	0.36			0.09		0.04	0.43	0.04
100	G-3- 120	0.30	0.60	0.42			0.11		0.06	0.53	0.06
125	G-4- 120	0.40	0.80	0.76		0.75	0.14		0.15	1.48	0.15
150	G-5- 120	0.50	1.00	0.94		0.80	0.17		0.28	2.31	0.28
200	G-6- 120	0.80	1.60	1.13		0.90	0.22		0.44	3.15	0.44
250	G-7- 120	1.00	2.00	1.35	0.60	0.90	0.27		0.73	4.34	0.73
300	G-8- 120	1.10	2.20	1.42	0.80	0.90	0.32		1.05	4.81	1.06

土被り=1.00m　（単位：m）

管径	タイプ	寸法表 L1	L2	L3	B	H	D1	土被り	数量表(1箇所当り) コンクリート	型枠	掘土
50	G-1- 100	0.10	0.20	0.32	0.60	0.30	0.06	1.00	0.02	0.32	0.02
75	G-2- 100	0.20	0.40	0.36			0.09		0.04	0.43	0.04
100	G-3- 100	0.30	0.60	0.42			0.11		0.06	0.53	0.06
125	G-4- 100	0.40	0.80	0.76		0.75	0.14		0.15	1.48	0.15
150	G-5- 100	0.50	1.00	0.94		0.80	0.17		0.28	2.31	0.28
200	G-6- 100	0.80	1.60	1.13		0.90	0.22		0.44	3.15	0.44
250	G-7- 100	1.00	2.00	1.35	0.60	0.90	0.27		0.73	4.34	0.73
300	G-8- 100	1.10	2.20	1.42	0.80	0.90	0.32		1.05	4.81	1.06

土被り=0.90m　（単位：m）

管径	タイプ	寸法表 L1	L2	L3	B	H	D1	土被り	数量表(1箇所当り) コンクリート	型枠	掘土
50	G-1- 90	0.10	0.20	0.32	0.50	0.30	0.05	0.90	0.02	0.32	0.02
75	G-2- 90	0.20	0.40	0.36			0.08		0.06	0.53	0.06
100	G-3- 90	0.40	0.80	0.59			0.11		0.09	0.64	0.08
125	G-4- 90	0.40	0.80	0.81		0.70	0.14		0.20	1.72	0.20
150	G-5- 90	0.50	1.00	0.94		0.80	0.17		0.28	2.31	0.28
200	G-6- 90	0.80	1.60	1.20		0.90	0.22		0.49	3.45	0.49
250	G-7- 90	1.10	2.20	1.47	0.60	0.90	0.27		0.82	4.83	0.88
300	G-8- 90	1.30	2.40	1.50	0.80	0.90	0.32		1.15	5.15	1.16

土被り=0.60m　（単位：m）

管径	タイプ	寸法表 L1	L2	L3	B	H	D1	土被り	数量表(1箇所当り) コンクリート	型枠	掘土
50	G-1- 60	0.20	0.40	0.36	0.50	0.30	0.05	0.60	0.04	0.43	0.04
75	G-2- 60	0.30	0.60	0.42			0.08		0.06	0.53	0.05
100	G-3- 60	0.50	1.00	0.58			0.11		0.10	0.75	0.10
125	G-4- 60	0.50	1.00	0.86		0.70	0.14		0.26	1.87	0.25
150	G-5- 60	0.60	1.20	1.00		0.80	0.17		0.34	2.60	0.34
200	G-6- 60	1.10	2.20	1.38		0.90	0.22		0.60	4.06	0.60
250	G-7- 60	1.30	2.60	1.58	0.60	0.90	0.27		0.84	5.36	0.94
300	G-8- 60	1.40	2.80	1.66	0.80	0.90	0.32		1.25	5.84	1.35

鉛直上向きスラストブロック 曲管 （ 11° 1/4 ）

土被り=1.20m　（単位：m）

管径	タイプ	寸法表 L1	L2	L3	B	H	D1	土被り	数量表(1箇所当り) コンクリート	型枠	掘土
50	I-1-120	0.16	0.20	0.32	0.50	0.30	0.06	1.20	0.02	0.33	0.02
75	I-2-120						0.09			0.32	
100	I-3-120						0.11			0.31	
125	I-4-120			0.71		0.70	0.14		0.05	1.02	0.05
150	I-5-120			0.81		0.80	0.17		0.06	1.24	0.06
200	I-6-120			0.83		0.90	0.22		0.11	1.47	0.11
250	I-7-120	0.20	0.40	0.92	0.60	0.90	0.27		0.16	1.92	0.15
300	I-8-120			0.92	0.80	0.90	0.32		0.19	1.93	0.19

土被り=1.00m　（単位：m）

管径	タイプ	寸法表 L1	L2	L3	B	H	D1	土被り	数量表(1箇所当り) コンクリート	型枠	掘土
50	I-1-100	0.10	0.20	0.32	0.50	0.30	0.06	1.00	0.02	0.33	0.02
75	I-2-100						0.09			0.32	
100	I-3-100						0.11			0.31	
125	I-4-100			0.71		0.70	0.14		0.05	1.02	0.05
150	I-5-100			0.81		0.80	0.17		0.06	1.24	0.06
200	I-6-100	0.20	0.40	0.83		0.90	0.22		0.11	1.47	0.11
250	I-7-100			0.92	0.60	0.90	0.27		0.16	1.92	0.15
300	I-8-100	0.20	0.40	0.95	0.80	0.90	0.32		0.20	2.23	0.20

土被り=0.90m　（単位：m）

管径	タイプ	寸法表 L1	L2	L3	B	H	D1	土被り	数量表(1箇所当り) コンクリート	型枠	掘土
50	I-1-90	0.10	0.20	0.32	0.50	0.30	0.05	0.90	0.02	0.32	0.02
75	I-2-90						0.08			0.32	
100	I-3-90						0.11			0.31	
125	I-4-90			0.71		0.70	0.14		0.05	1.02	0.05
150	I-5-90			0.81		0.80	0.17		0.06	1.24	0.06
200	I-6-90	0.20	0.40	0.83		0.90	0.22		0.11	1.47	0.11
250	I-7-90			0.92	0.60	0.90	0.27		0.16	1.92	0.15
300	I-8-90	0.30	0.60	0.95	0.80	0.90	0.32		0.19	2.23	0.22

土被り=0.60m　（単位：m）

管径	タイプ	寸法表 L1	L2	L3	B	H	D1	土被り	数量表(1箇所当り) コンクリート	型枠	掘土
50	I-1-60	0.10	0.20	0.32	0.50	0.30	0.06	0.60	0.02	0.33	0.02
75	I-2-60						0.09			0.32	
100	I-3-60						0.11			0.31	
125	I-4-60			0.71		0.70	0.14		0.05	1.02	0.05
150	I-5-60	0.20	0.40	0.83		0.80	0.17		0.06	1.24	0.06
200	I-6-60			0.83		0.90	0.22		0.11	1.47	0.11
250	I-7-60	0.30	0.60	0.95	0.60	0.90	0.27		0.16	1.92	0.15
300	I-8-60	0.40	0.80	0.95	0.80	0.90	0.32		0.19	2.23	0.22

鉛直上向きスラストブロック 曲管 （ 5° 5/8 ）

土被り=1.20m　（単位：m）

管径	タイプ	寸法表 L1	L2	L3	B	H	D1	土被り	数量表（1箇所当り） コンクリート	型枠	発生
50	J-1-120	0.10	0.20	0.27	0.50	0.25	0.06	1.20	0.02	0.26	0.02
75	J-2-120			0.30		0.30	0.09			0.29	
100	J-3-120			0.32		0.30	0.11			0.31	
125	J-4-120			0.35		0.35	0.14			0.35	
150	J-5-120			0.36		0.35	0.17			0.36	
200	J-6-120			0.41		0.40	0.22			0.41	
250	J-7-120	0.20	0.40	0.49	0.60	0.45	0.27		0.05	0.65	0.05
300	J-8-120			0.54	0.80	0.59	0.32		0.10	0.81	0.10

土被り=1.00m　（単位：m）

管径	タイプ	寸法表 L1	L2	L3	B	H	D1	土被り	数量表（1箇所当り） コンクリート	型枠	発生
50	J-1-100	0.10	0.20	0.27	0.50	0.25	0.06	1.00	0.02	0.26	0.02
75	J-2-100			0.30		0.30	0.09			0.29	
100	J-3-100			0.32		0.30	0.11			0.31	
125	J-4-100			0.35		0.35	0.14			0.35	
150	J-5-100			0.36		0.35	0.17			0.36	
200	J-6-100			0.45		0.40	0.22		0.05	0.55	0.05
250	J-7-100	0.20	0.40	0.49	0.60	0.45	0.27		0.05	0.65	0.05
300	J-8-100			0.54	0.80	0.59	0.32		0.10	0.81	0.10

土被り=0.80m　（単位：m）

管径	タイプ	寸法表 L1	L2	L3	B	H	D1	土被り	数量表（1箇所当り） コンクリート	型枠	発生
50	J-1-80	0.10	0.20	0.27	0.50	0.25	0.06	0.80	0.02	0.26	0.02
75	J-2-80			0.30		0.30	0.09			0.29	
100	J-3-80			0.32		0.30	0.11			0.31	
125	J-4-80			0.35		0.35	0.14			0.35	
150	J-5-80			0.36		0.35	0.17			0.36	
200	J-6-80			0.45		0.40	0.22		0.05	0.55	0.05
250	J-7-80	0.20	0.40	0.49	0.60	0.45	0.27		0.05	0.65	0.05
300	J-8-80	0.30	0.60	0.58	0.80	0.58	0.32		0.14	0.93	0.14

土被り=0.60m　（単位：m）

管径	タイプ	寸法表 L1	L2	L3	B	H	D1	土被り	数量表（1箇所当り） コンクリート	型枠	発生
50	J-1-60	0.10	0.20	0.27	0.50	0.25	0.06	0.60	0.02	0.26	0.02
75	J-2-60			0.30		0.30	0.09			0.29	
100	J-3-60			0.32		0.30	0.11			0.31	
125	J-4-60			0.35		0.35	0.14			0.35	
150	J-5-60			0.36		0.35	0.17			0.36	
200	J-6-60			0.45		0.40	0.22		0.05	0.55	0.05
250	J-7-60	0.20	0.40	0.49	0.60	0.45	0.27		0.05	0.65	0.05
300	J-8-60	0.30	0.60	0.58	0.80	0.58	0.32		0.14	0.93	0.14

平面図

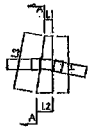

A-A断面

鉛直下向きスラストブロック 曲管 （ 90° ）

土被り=1.20m　（単位：m）

管径	タイプ	寸法表 L	B	H	D1	土被り	数量表（1箇所当り） コンクリート	型枠	発生
50	K-1-120	0.30	0.50	0.25	0.06	1.20	0.04	0.39	0.04
75	K-2-120			0.30	0.09			0.44	
100	K-3-120			0.35	0.11		0.08	0.85	0.08
125	K-4-120	0.80		0.75	0.14		0.28	1.92	0.28
150	K-5-120	1.00		0.75	0.17		0.68	3.56	0.68
200	K-6-120	2.00	0.75	0.80	0.22		1.30	4.88	1.30
250	K-7-120	1.50	1.00	0.90	0.27		1.81	5.46	1.81
300	K-8-120	3.00	1.00	1.45	0.32		4.17	11.44	4.17

土被り=1.00m　（単位：m）

管径	タイプ	寸法表 L	B	H	D1	土被り	数量表（1箇所当り） コンクリート	型枠	発生
50	K-1-100	0.30	0.50	0.25	0.06	1.00	0.04	0.39	0.04
75	K-2-100			0.35	0.09		0.05	0.55	0.05
100	K-3-100	0.50		0.65	0.11		0.16	1.28	0.16
125	K-4-100	0.90		1.05	0.14		0.46	2.81	0.46
150	K-5-100	1.20	0.55	1.15	0.17		0.73	3.88	0.73
200	K-6-100	1.80	0.75	1.20	0.22		1.57	6.65	1.57
250	K-7-100	3.30	0.85	0.90	0.27		2.41	3.35	2.41
300	K-8-100	3.50	1.00	1.10	0.32		3.67	5.74	3.67

土被り=0.80m　（単位：m）

管径	タイプ	寸法表 L	B	H	D1	土被り	数量表（1箇所当り） コンクリート	型枠	発生
50	K-1-80	0.30	0.50	0.25	0.05	0.80	0.04	0.39	0.04
75	K-2-80	0.70	0.55	0.60	0.11		0.07	0.75	0.07
100	K-3-80	0.80	0.60	0.75	0.14		0.12	1.48	0.12
125	K-4-80	1.40	0.60	0.85	0.17		0.38	2.16	0.38
150	K-5-80	2.40		1.10	0.22		0.69	3.36	0.69
200	K-6-80	2.50	0.75	1.15	0.27		1.52	6.53	1.52
250	K-7-80	3.70	0.95	1.20	0.32		2.89	9.46	2.89
300	K-8-80	3.70	0.95	1.20	0.32		4.02	11.00	4.02

土被り=0.60m　（単位：m）

管径	タイプ	寸法表 L	B	H	D1	土被り	数量表（1箇所当り） コンクリート	型枠	発生
50	K-1-60	0.30	0.50	0.25	0.05	0.60	0.04	0.39	0.04
75	K-2-60	0.50	0.60	0.45	0.09		0.12	0.93	0.12
100	K-3-60	0.70	0.65	0.70	0.11		0.26	1.73	0.26
125	K-4-60	1.10	0.60	0.85	0.14		0.53	2.70	0.53
150	K-5-60	1.80	0.60	0.95	0.17		0.88	4.14	0.88
200	K-6-60	3.20	0.65	1.10	0.22		2.21	6.49	2.21
250	K-7-60	3.60	0.75	1.25	0.27		3.51	11.51	3.51
300	K-8-60	2.00	1.00	1.20	0.32		4.85	12.28	4.85

平面図

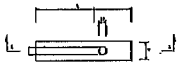

A-A断面

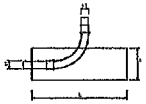

鉛直下向きスラストブロック 曲管 （ 45° ）

土被り=1.20m　（単位：m）

管径	タイプ	寸法表 L1	L2	L3	B	H	D1	土被り	数量表（1箇所当り） コンクリート	型枠	発生
50	L-1-120	0.10	0.20	0.27	0.50	0.25	0.06	1.20	0.02	0.26	0.02
75	L-2-120			0.30		0.30	0.09			0.29	
100	L-3-120			0.32		0.30	0.11			0.31	
125	L-4-120			0.35		0.35	0.14			0.35	
150	L-5-120			0.36		0.35	0.17			0.36	
200	L-6-120	0.20	0.40	0.45		0.40	0.22		0.04	0.57	0.04
250	L-7-120			0.49	0.60	0.45	0.27		0.06	0.67	0.06
300	L-8-120	0.30	0.60	0.61	0.80	0.75	0.32		0.16	1.47	0.16
									0.23	1.72	0.23

土被り=1.00m　（単位：m）

管径	タイプ	寸法表 L1	L2	L3	B	H	D1	土被り	数量表（1箇所当り） コンクリート	型枠	発生
50	L-1-100	0.10	0.20	0.27	0.50	0.25	0.06	1.00	0.02	0.26	0.02
75	L-2-100			0.30		0.30	0.09			0.29	
100	L-3-100			0.32		0.30	0.11			0.31	
125	L-4-100			0.35		0.35	0.14			0.35	
150	L-5-100			0.36		0.35	0.17			0.36	
200	L-6-100	0.20	0.40	0.45		0.40	0.22		0.04	0.57	0.04
250	L-7-100			0.49	0.60	0.45	0.27		0.06	0.67	0.06
300	L-8-100	0.30	0.60	0.61	0.80	0.75	0.32		0.16	1.47	0.16
									0.23	1.72	0.23

土被り=0.80m　（単位：m）

管径	タイプ	寸法表 L1	L2	L3	B	H	D1	土被り	数量表（1箇所当り） コンクリート	型枠	発生
50	L-1-80	0.10	0.20	0.27	0.50	0.25	0.05	0.80	0.02	0.26	0.02
75	L-2-80			0.30		0.30	0.09			0.29	
100	L-3-80			0.32		0.30	0.11			0.31	
125	L-4-80			0.35		0.35	0.14			0.35	
150	L-5-80			0.36		0.35	0.17			0.36	
200	L-6-80	0.20	0.40	0.45		0.40	0.22		0.04	0.57	0.04
250	L-7-80			0.49	0.60	0.45	0.27		0.06	0.67	0.06
300	L-8-80	0.30	0.60	0.61	0.80	0.75	0.32		0.16	1.47	0.16
									0.23	1.72	0.23

土被り=0.60m　（単位：m）

管径	タイプ	寸法表 L1	L2	L3	B	H	D1	土被り	数量表（1箇所当り） コンクリート	型枠	発生
50	L-1-60	0.10	0.20	0.27	0.50	0.25	0.05	0.60	0.02	0.26	0.02
75	L-2-60			0.30		0.30	0.09			0.29	
100	L-3-60			0.32		0.30	0.11			0.31	
125	L-4-60			0.41		0.40	0.14			0.40	
150	L-5-60			0.55		0.55	0.17			0.55	
200	L-6-60	0.20	0.40	0.61		0.60	0.22		0.04	0.77	0.04
250	L-7-60	0.30	0.60	0.73		0.70	0.27		0.06	0.87	0.06
300	L-8-60	0.40	0.80	0.86	0.80	0.85	0.32		0.16	2.08	0.16
									0.23	2.33	0.23

平面図

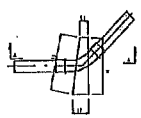

A-A断面

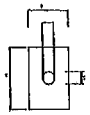

鉛直下向きスラストブロック 曲管 （ 22° 1/2 ）

土被り=1.20m　（単位：m）

管径	タイプ	寸法表 L1	L2	L3	B	H	D1	土被り	数量表（1箇所当り） コンクリート	型枠	発生
50	M-1-120	0.10	0.20	0.27	0.50	0.25	0.06	1.20	0.02	0.26	0.02
75	M-2-120			0.30		0.30	0.09			0.29	
100	M-3-120			0.32		0.30	0.11			0.31	
125	M-4-120			0.35		0.35	0.14			0.35	
150	M-5-120			0.36		0.35	0.17			0.36	
200	M-6-120			0.41		0.40	0.22			0.41	
250	M-7-120	0.20	0.40	0.54	0.60	0.50	0.27		0.07	0.76	0.07
300	M-8-120			0.59	0.80	0.55	0.32		0.11	0.93	0.11

土被り=1.00m　（単位：m）

管径	タイプ	寸法表 L1	L2	L3	B	H	D1	土被り	数量表（1箇所当り） コンクリート	型枠	発生
50	M-1-100	0.10	0.20	0.27	0.50	0.25	0.06	1.00	0.02	0.26	0.02
75	M-2-100			0.30		0.30	0.09			0.29	
100	M-3-100			0.32		0.30	0.11			0.31	
125	M-4-100			0.35		0.35	0.14			0.35	
150	M-5-100			0.36		0.35	0.17			0.36	
200	M-6-100			0.41		0.40	0.22			0.41	
250	M-7-100	0.20	0.40	0.54	0.60	0.50	0.27		0.07	0.76	0.07
300	M-8-100			0.59	0.80	0.55	0.32		0.11	0.93	0.11

土被り=0.80m　（単位：m）

管径	タイプ	寸法表 L1	L2	L3	B	H	D1	土被り	数量表（1箇所当り） コンクリート	型枠	発生
50	M-1-80	0.10	0.20	0.27	0.50	0.25	0.06	0.80	0.02	0.26	0.02
75	M-2-80			0.30		0.30	0.09			0.29	
100	M-3-80			0.32		0.30	0.11			0.31	
125	M-4-80			0.35		0.35	0.14			0.35	
150	M-5-80			0.36		0.35	0.17			0.36	
200	M-6-80			0.41		0.40	0.22			0.41	
250	M-7-80	0.20	0.40	0.54	0.60	0.50	0.27		0.07	0.76	0.07
300	M-8-80			0.59	0.80	0.55	0.32		0.11	0.93	0.11

土被り=0.60m　（単位：m）

管径	タイプ	寸法表 L1	L2	L3	B	H	D1	土被り	数量表（1箇所当り） コンクリート	型枠	発生
50	M-1-60	0.10	0.20	0.27	0.50	0.25	0.05	0.60	0.02	0.26	0.02
75	M-2-60			0.30		0.30	0.09			0.29	
100	M-3-60			0.32		0.30	0.11			0.31	
125	M-4-60			0.35		0.35	0.14			0.35	
150	M-5-60			0.36		0.35	0.17			0.36	
200	M-6-60	0.20	0.40	0.61	0.60	0.51	0.22		0.04	0.69	0.04
250	M-7-60			0.73		0.60	0.27		0.06	0.81	0.06
300	M-8-60	0.28	0.40	0.59	0.80	0.55	0.32		0.11	0.93	0.11

平面図

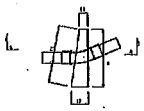

A-A断面

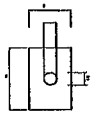

鉛直下向きスラストブロック 曲管 （ 11° 1/4 ）

土被り=1.20m　（単位：m）

管径	タイプ	寸法表 L1	L2	L3	B	H	D1	土被り	数量表（1箇所当り） コンクリート	型枠	発生
50	N-1-120	-	-	-	-	-	-	-	-	-	-
75	N-2-120										
100	N-3-120										
125	N-4-120										
150	N-5-120										
200	N-6-120										
250	N-7-120										
300	N-8-120										

土被り=1.00m　（単位：m）

管径	タイプ	寸法表 L1	L2	L3	B	H	D1	土被り	数量表（1箇所当り） コンクリート	型枠	発生
50	N-1-100	0.10	0.20	0.27	0.50	0.25	0.05	1.00	0.02	0.26	0.02
75	N-2-100	-	-	-	-	-	-		-	-	-
100	N-3-100	0.10	0.20	0.51	0.50	0.50	0.11		0.04	0.63	0.04
125	N-4-100	0.10		0.64		0.63			0.04		0.04
150	N-5-100		0.20		0.50		0.14			0.65	
200	N-6-100	-	-	-	-	-	-		-	-	-
250	N-7-100										
300	N-8-100										

土被り=0.80m　（単位：m）

管径	タイプ	寸法表 L1	L2	L3	B	H	D1	土被り	数量表（1箇所当り） コンクリート	型枠	発生
50	N-1-80	-	-	-	-	-	-	0.80	-	-	-
75	N-2-80										
100	N-3-80										
125	N-4-80										
150	N-5-80										
200	N-6-80										
250	N-7-80										
300	N-8-80										

土被り=0.60m　（単位：m）

管径	タイプ	寸法表 L1	L2	L3	B	H	D1	土被り	数量表（1箇所当り） コンクリート	型枠	発生
50	N-1-60	0.10	0.20	0.27	0.50	0.25	0.06	0.60	0.02	0.26	0.02
75	N-2-60	-	-	-	-	-	-		-	-	-
100	N-3-60	0.10	0.20	0.51	0.50	0.50	0.11		0.04	0.63	0.04
125	N-4-60	0.10		0.64		0.63			0.04		0.04
150	N-5-60		0.20		0.50		0.14			0.65	
200	N-6-60	-	-	-	-	-	-		-	-	-
250	N-7-60										
300	N-8-60										

平面図

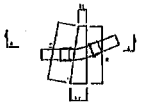

A-A断面

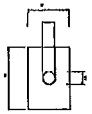

鉛直下向きスラストブロック 曲管 （ 5° 5/8 ）

土被り=1.20m　（単位：m）

管径	タイプ	寸法表 L1	L2	L3	B	H	D1	土被り	数量表（1箇所当り） コンクリート	型枠	発生
50	O-1-120	-	-	-	-	-	-	-	-	-	-
75	O-2-120										
100	O-3-120										
125	O-4-120										
150	O-5-120										
200	O-6-120										
250	O-7-120										
300	O-8-120										

土被り=1.00m　（単位：m）

管径	タイプ	寸法表 L1	L2	L3	B	H	D1	土被り	数量表（1箇所当り） コンクリート	型枠	発生
50	O-1-100	-	-	-	-	-	-	-	-	-	-
75	O-2-100										
100	O-3-100										
125	O-4-100										
150	O-5-100										
200	O-6-100										
250	O-7-100										
300	O-8-100										

土被り=0.80m　（単位：m）

管径	タイプ	寸法表 L1	L2	L3	B	H	D1	土被り	数量表（1箇所当り） コンクリート	型枠	発生
50	N-1-80	0.10	0.20	0.27	0.50	0.25	0.05	0.80	0.02	0.26	0.02
75	N-2-80	-	-	-	-	-	-		-	-	-
100	N-3-80	0.10	0.20	0.51	0.50	0.50	0.11		0.04	0.63	0.04
125	N-4-80	0.10		0.64		0.63			0.04		0.04
150	N-5-80		0.20		0.50		0.14			0.65	
200	N-6-80	-	-	-	-	-	-		-	-	-
250	N-7-80										
300	N-8-80										

土被り=0.60m　（単位：m）

管径	タイプ	寸法表 L1	L2	L3	B	H	D1	土被り	数量表（1箇所当り） コンクリート	型枠	発生
50	O-1-60	-	-	-	-	-	-	0.60	-	-	-
75	O-2-60										
100	O-3-60										
125	O-4-60										
150	O-5-60										
200	O-6-60										
250	O-7-60										
300	O-8-60										

平面図

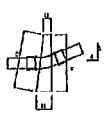
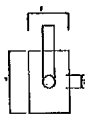
A-A断面