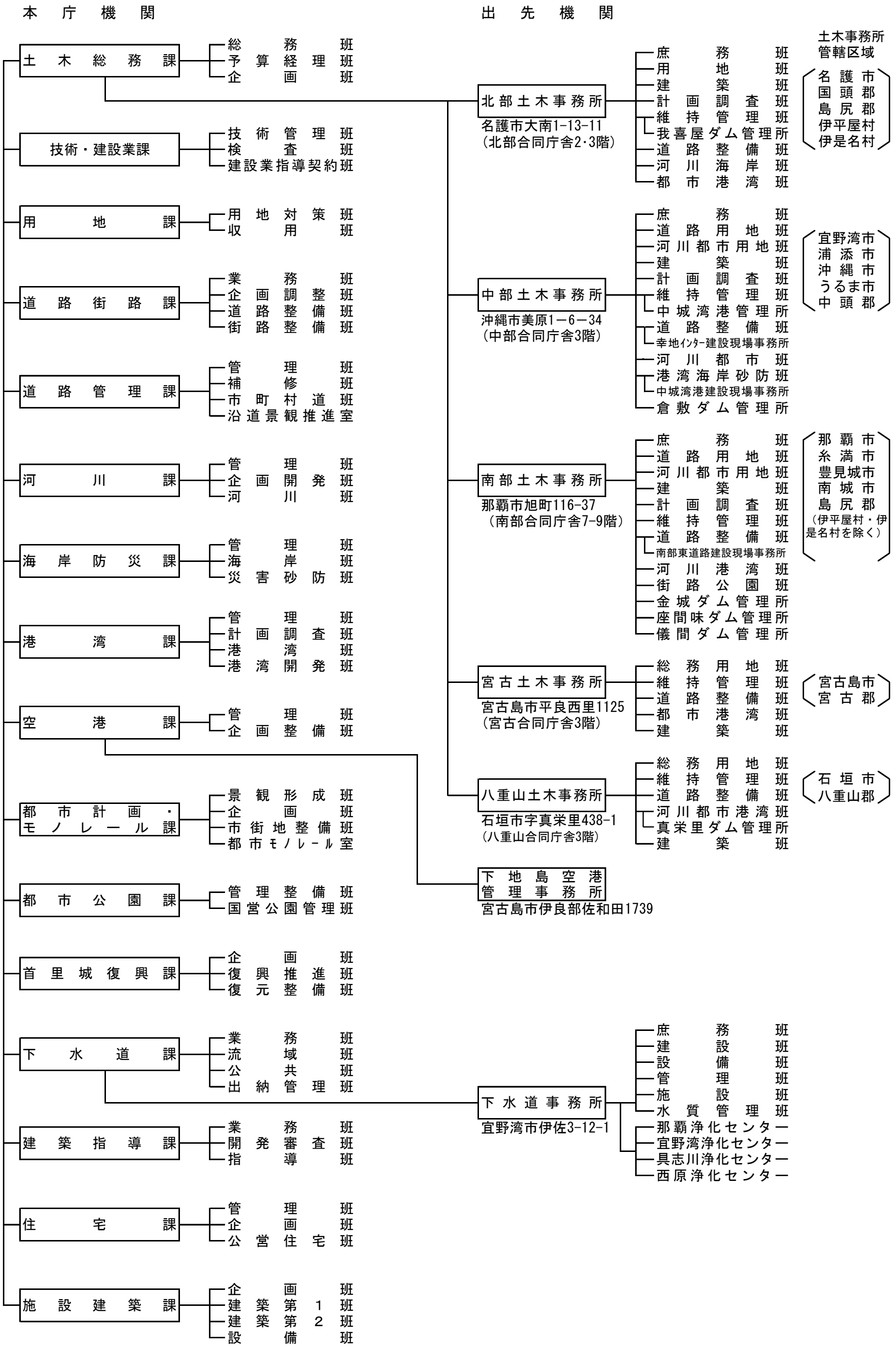■土木建築部の組織（令和６年４月１日）